Турникеты EasyGate

Распашные и раздвижные скоростные турникеты

cominfo
Russia

Линейка скоростных калиток EasyGate представляет собой соединение последних разработок в сфере систем контроля доступа с высоким уровнем безопасности и удобством для пользователя. Сочетание нержавеющей стали и стекла, дерева или другого материала (искусственного камня, натурального дерева и других) создает привлекательный внешний вид турникета. Мощный привод обеспечивает большое количество режимов работы турникета, высокую проходимость и высокий уровень безопасности.

Широкий выбор форм корпуса, дизайна и отделки поверхности является гарантией того, что турникет органично впишется в любой интерьер.

РАСПАШНЫЕ СТВОРКИ

Проходная зона с распашными створками представляет собой сочетание тонкого корпуса турникета и высокоскоростного мотора. Наши дизайнеры постарались объединить возможность установки турникета в любом помещении и возможность установки дополнительного оборудования. Помимо этого, наша технология позволяет устанавливать турникеты как в помещении, так и на улице. Также покупатель может выбрать размер корпуса и высоту барьерного стекла, что позволяет турникетам EasyGate стать идеальным решением для различных проектов.

РАЗДВИЖНЫЕ СТВОРКИ

Проходная зона с раздвижными створками была созданы COMINFO как сочетание элегантного дизайна и высокого уровня безопасности. Раздвижное открытие обеспечивает интуитивно понятный и легкий для пользователей переход. На данный вид турникетов легко установить различное дополнительное оборудование : считыватели или терминалы. Широкий выбор форм и материалов, используемых при производстве данного оборудования, позволяет установить эти турникеты в любом интерьере.

СОДЕРЖАНИЕ

4 EasyGate Elite
6 EasyGate Elite 3D Top
8 EasyGate IM
10 EasyGate BV
12 EasyGate SPT-G/R
14 EasyGate SPD-G/R
16 EasyGate SG/SR 1000
18 EasyGate SG/SR 1400
20 EasyGate WN
22 EasyGate LG
24 EasyGate BG
26 EasyGate LX/LH
28 EasyGate FL/FH
30 EasyGate SBG
32 EasyGate SPA
34 Interlock gate
36 Обзор спецификаций
38 Дополнительное оборудование
40 Дизайн проект
43 EasyGate Ticket

EasyGate Elite

Тип турникета

1 ограничитель / 2 ограничителя
Распашное открытие
Закруглённая форма корпуса

Безопасность и обеспечение безопасности

- 30 пар инфракрасных сенсоров
- Уровни безопасности
- Автоматический контроль прохода в двух направлениях / датчик прохода через турникет

Размеры

Высота корпуса	990 мм	38.98″
Длина корпуса	1 400 мм	55.12″
Ширина турникета	120 мм	4.72″
Высота ограждения станд.	990 мм	38.98″
Высота ограждения макс.	1 800 мм	70.87″
Ширина прохода стандарт*	650 мм	25.59″
Ширина прохода макс.*	1 100 мм	43.31″

EasyGate Elite / 990 мм

EasyGate Elite / 1 800 мм

* для турникета с двумя ограничителями

Материалы и цвета

Корпус	шлифованная нержавеющая сталь
Верхняя панель	черное стекло
Ограничители	ограничитель из стекла (10 мм / 0.39", закаленное)
Боковые панели	6 мм (0.24") закаленное стекло

Условия установки

Внутри помещения

Механизм привода

Fail-Safe

Аварийный режим

Открывается автоматически по направлению к выходу

Дополнительное оборудование

Верхняя панель из нержавеющей стали

Непрозрачные боковые панели

Бесконтактный RFID считыватель карт (встроенный)

Индикация прохода, подсветка

WAV плеер

Подсветка ограничителя / декоративная накладка крепления створки

USB конвертер / конвертер локальных сетей

Сенсорный пульт управления EasyTouch / TouchPanel кнопочная панель управления / T-MON программное обеспечение для программирования режимов работы турникета

SuperCup блок аварийной разблокировки

Альтернативные варианты отделки поверхности

Дополнительные варианты отделки верхней части турникета

Возможность сбора пропусков

Мобильная паллета

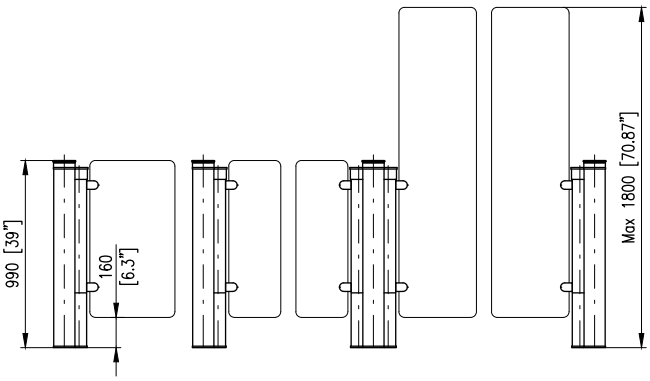

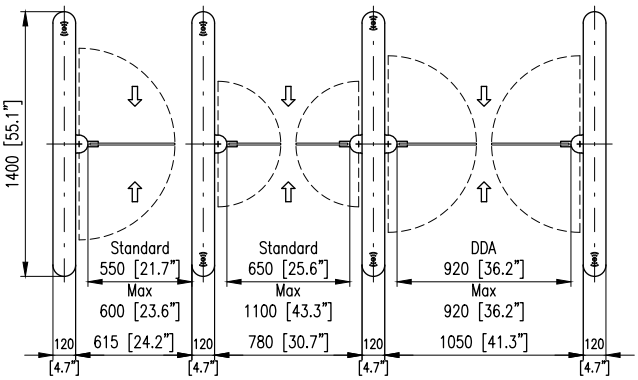

EasyGate Elite 3D Top

Тип турникета

1 ограничитель / 2 ограничителя
Распашное открытие
Закруглённая форма корпуса

Безопасность и обеспечение безопасности

- 30 пар инфракрасных сенсоров
- Уровни безопасности
- Автоматический контроль прохода в двух направлениях / датчик прохода через турникет

EasyGate Elite 3D Top

Размеры

Высота корпуса	1 020 мм	40.16″
Длина корпуса	1 400 мм	55.12″
Ширина турникета	120 мм	4.72″
Высота ограждения стандарт	900 мм	35.43″
Ширина прохода стандарт*	650 мм	25.59″
Ширина прохода макс.*	1 100 мм	43.31″

EasyGate Elite 3D Top

*для турникета с двумя ограничителями.

Материалы и цвета	
Корпус	шлифованная нержавеющая сталь
Верхняя панель	искусственное дерево + 3D верхняя крышка с матовым покрытием в цвета RAL
Ограничители	ограничитель из стекла (10 мм / 0.39", закаленное)
Боковые панели	6 мм (0.24") из закаленного стекла

Условия установки
Внутри помещения

Механизм привода
Fail-Safe

Аварийный режим
Открывается автоматически по направлению к выходу

Дополнительное оборудование
Непрозрачные боковые панели
Бесконтактный RFID считыватель карт (встроенный)
Индикация прохода, подсветка
WAV плеер
Подсветка ограничителя / декоративная накладка крепления створки
USB конвертер / конвертер локальных сетей
Сенсорный пульт управления EasyTouch / TouchPanel кнопочная панель управления / T-MON программное обеспечение для программирования режимов работы турникета
SuperCup блок аварийной разблокировки
Альтернативные варианты отделки поверхности
Дополнительные варианты отделки верхней крышки турникета
Возможность сбора пропусков
Мобильная паллета

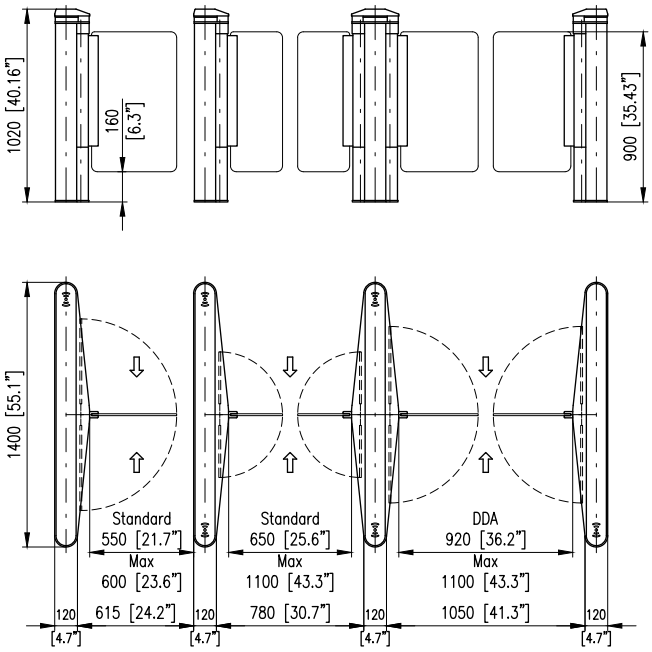

EasyGate IM

Тип турникета

Распашное открытие
1 ограничитель / 2 ограничителя
Квадратная форма

Безопасность и обеспечение безопасности

- 36 пар инфракрасных сенсоров
- Уровни безопасности
- Автоматический контроль прохода в двух направлениях / датчик прохода через турникет

Размеры

Высота корпуса	995 мм	39.17″
Длина корпуса	1 500 мм	59.10″
Ширина турникета	210 мм	8.27″
Высота ограждения	1 200 мм	47.24″
Высота ограждения макс.	1 800 мм	70.87″
Ширина прохода стандарт*	650 мм	25.59″
Ширина прохода макс.*	1 050 мм	41.34″

EasyGate IM / 1 200 мм

EasyGate IM / 1 800 мм

* для турникета с двумя ограничителями.

Материалы и цвета

Корпус	шлифованная нержавеющая сталь
Облицовка	мрамор, искусственный камень, камень, дерево
Ограничители	ограничитель из стекла (10 мм / 0.39", закаленное)

Условия установки

Внутри помещения

Механизм привода

MDD мотор с внешними зубчатыми тормозами

Аварийный режим

Открывается автоматически по направлению к выходу

Режим паники с регулировкой усилия на створки*

Дополнительное оборудование

Бесконтактный RFID считыватель карт (встроенный)

Индикация прохода, подсветка

WAV плеер

Подсветка ограничителя / декоративная накладка крепления створки / Предупреждающий сигнал

Режим паники с регулировкой усилия на створки

USB конвертер / конвертер локальных сетей

Сенсорный пульт управления EasyTouch / TouchPanel кнопочная панель управления / T-MON программное обеспечение для программирования режимов работы турникета

SuperCup блок аварийной разблокировки

Альтернативные варианты отделки поверхности

Дополнительные варианты отделки верхней части турникета

Возможность сбора пропусков посетителей, панель управления лифта, считыватель бар-кодов

Мобильная паллета

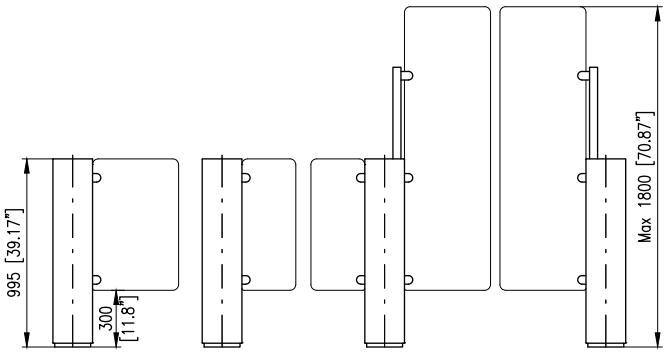

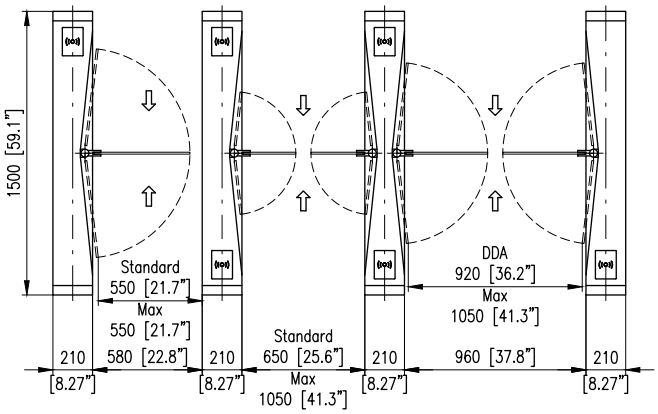

* В качестве опции

EasyGate BV

Тип турникета

Распашное открытие
1 ограничитель / 2 ограничителя
Квадратная форма

Безопасность и обеспечение безопасности

- 8 пар инфракрасных сенсоров
- Уровни безопасности
- Автоматический контроль прохода в двух направлениях / датчик прохода через турникет

Размеры

Высота корпуса	990 мм	38.98″
Длина корпуса	1 480 мм	58.27″
Ширина турникета	200 мм	7.87″
Высота ограждения	800 мм	31.50″
Ширина прохода стандарт *	650 мм	25.59″
Ширина прохода макс. *	1 000 мм	39.37″

EasyGate BV

EasyGate BV

* для турникета с двумя ограничителями.

Материалы и цвета	
Корпус	шлифованная нержавеющая сталь
Отделка	белый кориан
Ограничители	10 мм (0.39") закаленное стекло
Боковые панели	6 мм (0.24") ламинированное стекло

Условия установки

Внутри помещения

Механизм привода

Fail-Safe

Аварийный режим

Открывается автоматически по направлению к выходу

Дополнительное оборудование

Бесконтактный RFID считыватель карт (встроенный)

Индикация прохода, подсветка

WAV плеер

Подсветка ограничителя / декоративная накладка крепления створки

Режим паники с регулировкой усилия на створки

USB конвертер / конвертер локальных сетей

Сенсорный пульт управления EasyTouch / TouchPanel кнопочная панель управления / T-MON программное обеспечение для программирования режимов работы турникета

SuperCup блок аварийной разблокировки

Альтернативные варианты отделки поверхности

Дополнительные варианты отделки верхней части турникета

Возможность сбора пропусков посетителей, панель управления лифта, считыватель бар-кодов

Мобильная паллета

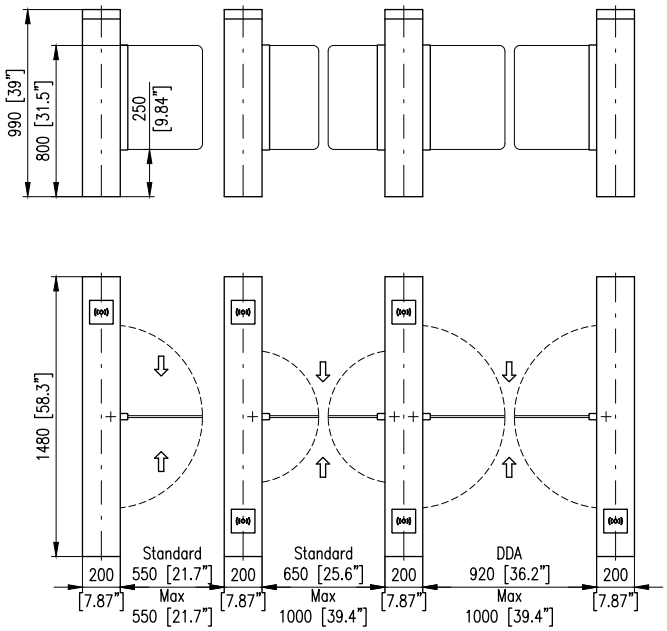

EasyGate SPT-R

EasyGate SPT-G / SPT-R

Тип турникета

Распашное открытие
1 ограничитель / 2 ограничителя
G модель – закругленная форма
R модель - квадратная форма

Безопасность и обеспечение безопасности

- 36 пар инфракрасных сенсоров
- Уровни безопасности
- Автоматический контроль прохода в двух направлениях / датчик прохода через турникет

EasyGate SPT-G / 1 800 мм

Размеры

Высота корпуса	975 мм	38.39″
Длина корпуса	1 500 мм	59.06″
Ширина турникета	180 мм	7.09″
Высота ограждения стандарт	1 200 мм	47.24″
Высота ограждения макс.	1 800 мм	70.87″
Ширина прохода стандарт *	650 мм	25.59″
Ширина прохода макс. *	1 050 мм	41.34″

EasyGate SPT-R / 1 200 мм

* для турникета с двумя ограничителями.

EasyGate SPT-G

Материалы и цвета

Корпус	матовая нержавеющая сталь
Верхняя панель	черное стекло
Ограничители	10 мм (0.39") закаленное стекло
Боковые панели	6 мм (0.24") ламинированное стекло

Условия установки
Внутри помещения

Механизм привода
MDD мотор с внешними зубчатыми тормозами

Аварийный режим
Открывается автоматически по направлению к выходу
Режим паники с регулировкой усилия на створки*

Дополнительное оборудование
Бесконтактный RFID считыватель карт (встроенный)
Индикация прохода, подсветка прохода, подсветка ограничительного стекла
WAV плеер
Подсветка ограничителя / декоративная накладка крепления створки / предупреждающий сигнал
Режим паники с регулировкой усилия на створки* / Датчик нажима на верхнюю часть корпуса турникета
USB конвертер / конвертер локальных сетей
Сенсорный пульт управления EasyTouch / TouchPanel кнопочная панель управления / T-MON программное обеспечение для программирования режимов работы турникета
SuperCup блок аварийной разблокировки
Альтернативные варианты отделки поверхности
Дополнительные варианты отделки верхней части турникета
Возможность сбора пропусков посетителей, панель управления лифта, считыватель бар-кодов
Возможность выбора отделки боковых панелей
Мобильная паллета

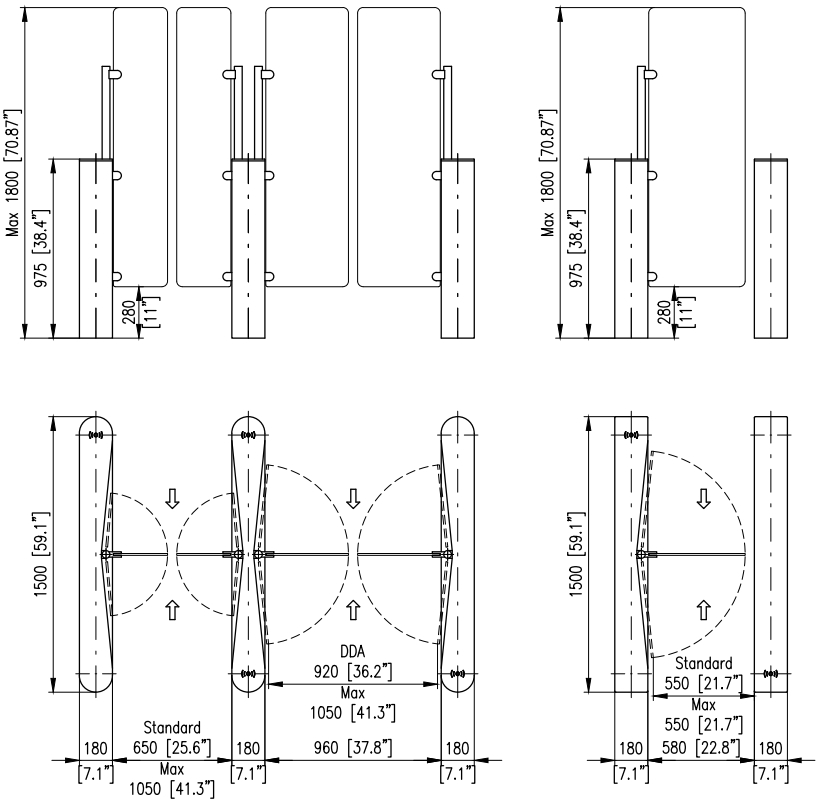

* дополнительная опция

EasyGate SPD-R

EasyGate SPD-G / SPD-R

Тип турникета

Распашное открытие
1 ограничитель / 2 ограничителя
G модель – закругленная форма
R модель - квадратная форма

Безопасность и обеспечение безопасности

- 36 пар инфракрасных сенсоров
- Уровни безопасности
- Автоматический контроль прохода в двух направлениях / датчик прохода через турникет

Размеры

Высота корпуса	975 мм	38.39″
Длина корпуса	1 500 мм	59.06″
Ширина турникета	180 мм	7.09″
Высота ограждения	850 мм	33.46″
Ширина прохода стандарт *	650 мм	25.59″
Ширина прохода макс.*	1 150 мм	45.28″

EasyGate SPD-G

EasyGate SPD-R

* для турникета с двумя ограничителями.

EasyGate SPD-G

Материалы и цвета

Корпус	матовая нержавеющая сталь
Верхняя панель	черное стекло
Ограничители	10 мм (0.39"), закаленное стекло
Боковые панели	6 мм (0.24") ламинированное стекло

Условия установки
Внутри помещения

Механизм привода
MDD мотор с внешними зубчатыми тормозами

Аварийный режим
Открывается автоматически по направлению к выходу
Режим паники с регулировкой усилия на створки*

Дополнительное оборудование
Бесконтактный RFID считыватель карт (встроенный)
Индикация прохода, подсветка прохода, подсветка ограничительного стекла
WAV плеер
Подсветка ограничителя / декоративная накладка крепления створки / предупреждающий сигнал
Режим паники с регулировкой усилия на створки* / датчик нажима на верхнюю часть корпуса турникета
USB конвертер / конвертер локальных сетей
Сенсорный пульт управления EasyTouch / TouchPanel кнопочная панель управления / T-MON программное обеспечение для программирования режимов работы турникета
SuperCup блок аварийной разблокировки
Альтернативные варианты отделки поверхности
Дополнительные варианты отделки верхней части турникета
Возможность сбора пропусков посетителей, панель управления лифта, считыватель бар-кодов
Возможность выбора отделки боковых панелей
Мобильная паллета

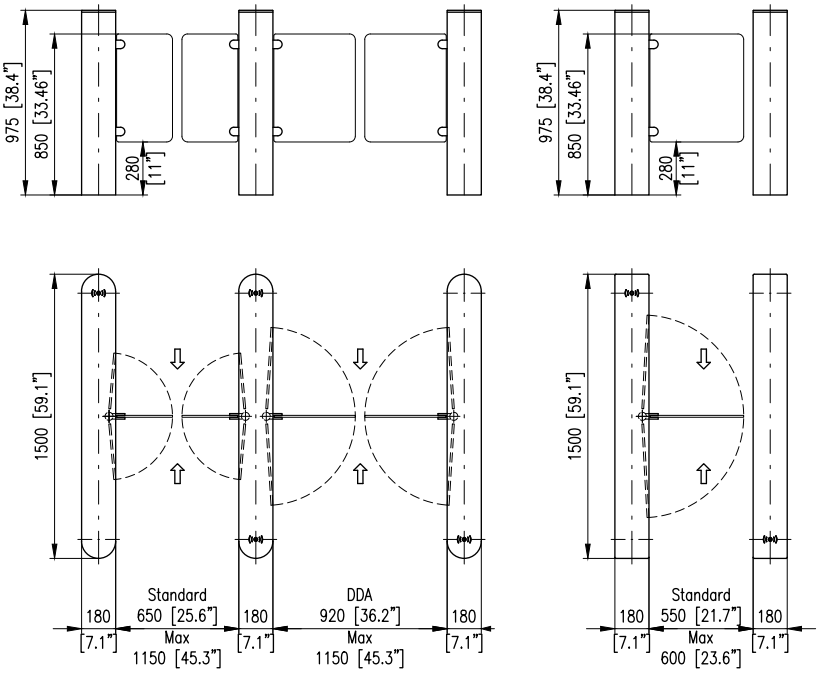

* дополнительная опция

EasyGate SG 1000

EasyGate SG / SR 1000

Тип турникета

Распашное открытие
1000 (длина корпуса турникета в мм)
1 ограничитель / 2 ограничителя
SG модель – закругленная форма
SR модель - квадратная форма

Безопасность и обеспечение безопасности

- 6-24 пар инфракрасных сенсоров
- Уровни безопасности
- Автоматический контроль прохода в двух направлениях / датчик прохода через турникет

EasyGate SG 1000

Размеры

Высота корпуса	990 мм	38.98″
Длина корпуса	1 000 мм	39.37″
Ширина турникета	200 мм	7.87″
Высота ограждения	850 мм	33.46″
Ширина прохода стандарт *	650 мм	25.59″
Ширина прохода макс.*	920 мм	36.22″

EasyGate SR 1000

*для турникета с двумя ограничителями.

EasyGate SR 1000

Материалы и цвета

Корпус	матовая нержавеющая сталь
Верхняя панель	матовая нержавеющая сталь с черным стеклом
Ограничители	10 мм (0.39"), закаленное стекло
Боковые панели	6 мм (0.24") ламинированное стекло

Условия установки

Внутри помещения / На улице при условии защиты от осадков*

Механизм привода

Fail-Safe

Аварийный режим

Открывается автоматически по направлению к выходу

Дополнительное оборудование

Бесконтактный RFID считыватель карт (встроенный)

Индикация прохода / Подсветка прохода**

WAV плеер

Уличный пакет

Подсветка ограничителя / Декоративная накладка крепления створки

USB конвертер / Конвертер локальных сетей

Сенсорный пульт управления EasyTouch / TouchPanel кнопочная панель управления / T-MON программное обеспечение для программирования режимов работы турникета

SuperCup блок аварийной разблокировки

Альтернативные варианты отделки поверхности

Дополнительные варианты отделки верхней части турникета

Мобильная паллета

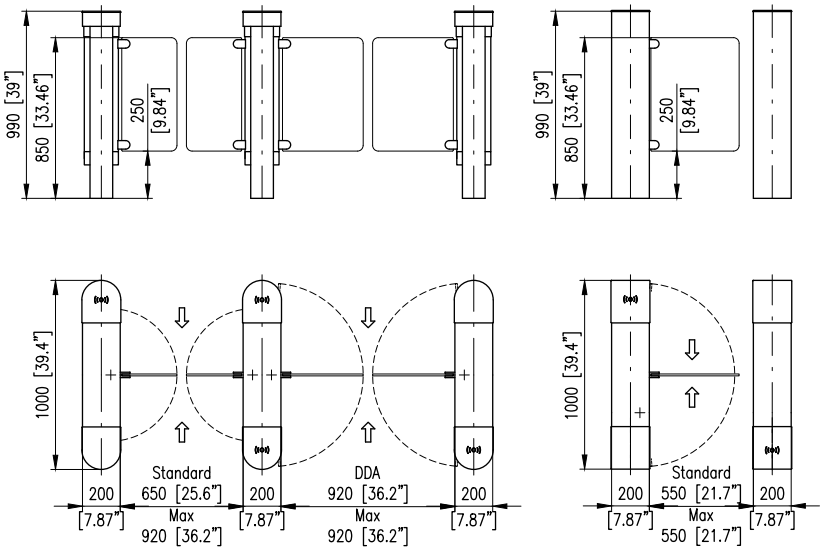

* дополнительная опция **Только для EasyGate SR

EasyGate SG 1400

EasyGate SG / SR 1400

Тип турникета

Распашное открытие
1400 (длина корпуса турникета в мм)
1 ограничитель / 2 ограничителя
SG модель – закругленная форма
SR модель - квадратная форма

Безопасность и обеспечение безопасности

- 8-36 пар инфракрасных сенсоров
- Уровни безопасности
- Автоматический контроль прохода в двух направлениях / датчик прохода через турникет

EasyGate SG 1400

Размеры

Высота корпуса	990 мм	38.98″
Длина корпуса	1 400 мм	55.12″
Ширина турникета	200 мм	7.87″
Высота ограждения	850 мм	33.46″
Ширина прохода стандарт *	650 мм	25.59″
Ширина прохода макс.*	1 000 мм	39.37″

EasyGate SR 1400

* для турникета с двумя ограничителями.

EasyGate SR 1400

Материалы и цвета	
Корпус	матовая нержавеющая сталь
Верхняя панель	матовая нержавеющая сталь с черным стеклом
Ограничители	10 мм (0.39") закаленное стекло
Боковые панели	6 мм (0.24") ламинированное стекло

Условия установки
Внутри помещения / На улице при условии защиты от осадков*

Механизм привода
Fail-Safe

Аварийный режим
Открывается автоматически по направлению к выходу

Дополнительное оборудование
Бесконтактный RFID считыватель карт (встроенный)
Индикация прохода/ Подсветка прохода
WAV плеер
Уличный пакет
Подсветка ограничителя / Декоративная накладка крепления створки
USB конвертер / Конвертер локальных сетей
Сенсорный пульт управления EasyTouch / TouchPanel кнопочная панель управления / T-MON программное обеспечение для программирования режимов работы турникета
SuperCup блок аварийной разблокировки
Альтернативные варианты отделки поверхности
Дополнительные варианты отделки верхней части турникета
Панель управления лифта /Считыватель бар-кодов
Мобильная паллета

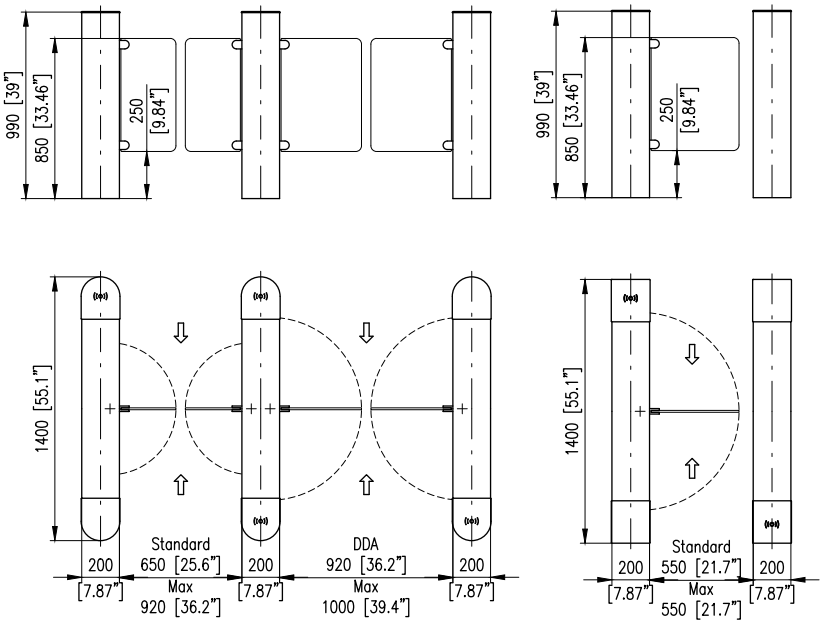

* дополнительная опция

EasyGate WN

Тип турникета

Распашные створки

1 ограничитель / 2 ограничителя

Квадратная форма

Безопасность и обеспечение безопасности

- 8 пар инфракрасных сенсоров
- Уровни безопасности
- Автоматический контроль прохода в двух направлениях / датчик прохода через турникет

Размеры

Высота корпуса	1 070 мм	42.13″
Длина корпуса	2 000 мм	78.74″
Ширина турникета	210 мм	8.27″
Высота ограждения	900 мм	35.43″
Ширина прохода стандарт *	650 мм	25.59″
Ширина прохода макс.*	1 200 мм	47.24″

EasyGate WN

EasyGate WN

* для турникета с двумя ограничителями

Материалы и цвета	
Корпус	матовая нержавеющая сталь
Верхняя панель	матовая нержавеющая сталь
Ограничители	матовая нержавеющая сталь

Условия установки

Внутри помещения/ На улице/ Возможность установки на улице в суровых климатических условиях (до -40 градусов)*

Механизм привода

Fail-Safe

Аварийный режим

Открывается автоматически по направлению к выходу

Дополнительное оборудование

Бесконтактный RFID считыватель карт (встроенный)

Индикация прохода / Подсветка прохода

Уличный пакет / Опция установки в суровых климатических условиях

USB конвертер / конвертер локальных сетей

Сенсорный пульт управления EasyTouch / TouchPanel кнопочная панель управления / T-MON программное обеспечение для программирования режимов работы турникета

SuperCup блок аварийной разблокировки

Альтернативные варианты отделки поверхности

Встроенный считыватель бар-кодов

Индукционная петля

Мобильная паллета

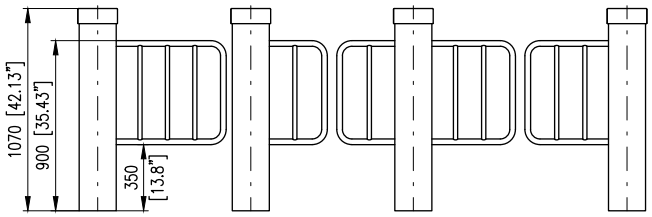

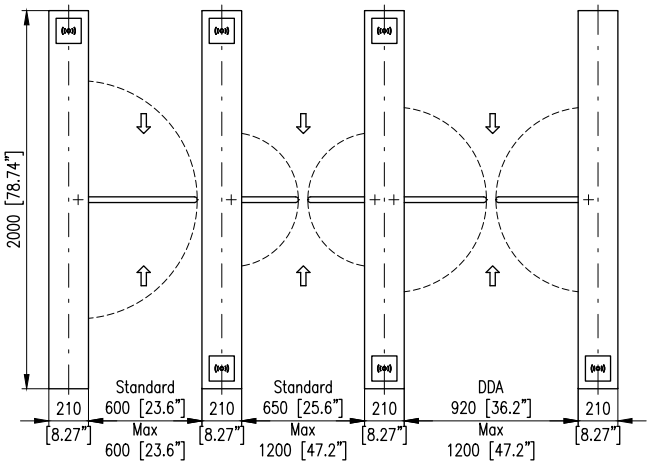

* дополнительная опция

EasyGate LG

Тип турникета
Раздвижные створки
940 / 1200 / 1800 (высота ограничителя в мм)
2 ограничителя
Закруглённая форма

Безопасность и обеспечение безопасности

- 42 пары инфракрасных сенсоров
- Уровни безопасности
- Автоматический контроль прохода в двух направлениях / датчик прохода через турникет

Размеры

Высота корпуса	990 мм	38.98"
Длина корпуса	1 550 мм	61.02"
Ширина турникета	330 мм	12.99"
DDA корпус	510 мм	20.08"
Высота ограждения	940 мм	37.01"
	1 200 - 1 800 мм	47.24" - 70.87"
Ширина прохода стандарт	570 мм	22.44"
Ширина прохода макс.	920 мм	36.22"

EasyGate LG 1200 / 1800

EasyGate LG 940

Материалы и цвета	
Корпус	матовая нержавеющая сталь
Верхняя панель	матовая нержавеющая сталь
Ограничители	матовая нержавеющая сталь

Условия установки

Внутри помещения

Механизм привода

MDD мотор

Аварийный режим

Открывается автоматически по направлению к выходу

Дополнительное оборудование

Бесконтактный RFID считыватель карт (встроенный)

Индикация прохода / Подсветка прохода

WAV плеер

Подсветка створки (только для модели высотой 940 мм)

USB конвертер / конвертер локальных сетей

Сенсорный пульт управления EasyTouch / TouchPanel кнопочная панель управления / T-MON программное обеспечение для программирования режимов работы турникета

SuperCup блок аварийной разблокировки

Альтернативные варианты отделки поверхности

Дополнительные варианты отделки верхней части турникета

Возможность сбора пропусков посетителей, панель управления лифта, считыватель бар-кодов

Мобильная паллета

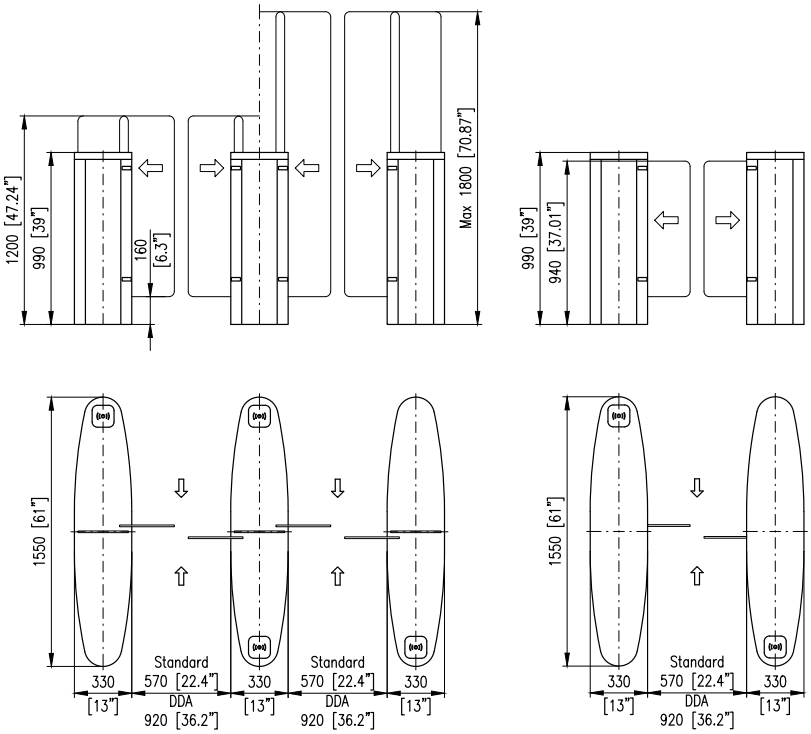

EasyGate BG

Тип турникета
Раздвижные створки
950 (высота ограничителя в мм)
2 ограничителя

Безопасность и обеспечение безопасности

- 30 пар инфракрасных сенсоров
- Уровни безопасности
- Автоматический контроль прохода в двух направлениях / датчик прохода через турникет

Размеры

Высота корпуса	990 мм	38.98"
Длина корпуса	1 326 мм	52.21"
Ширина турникета	330 мм	12.99"
Высота ограждения	950 мм	37.40 "
Ширина прохода	570 мм	22.44"

EasyGate BG

EasyGate BG

Материалы и цвета	
Корпус	матовая нержавеющая сталь
Верхняя панель	черное стекло
Ограничители	8 мм (0.31") закаленное стекло

Условия установки
Внутри помещения

Механизм привода
MDD мотор

Аварийный режим
Открывается автоматически по направлению к выходу

Дополнительное оборудование

Бесконтактный RFID считыватель карт (встроенный)

Индикация прохода / Подсветка прохода

WAV плеер

Подсветка створки

USB конвертер / конвертер локальных сетей

Сенсорный пульт управления EasyTouch / TouchPanel кнопочная панель управления / T-MON программное обеспечение для программирования режимов работы турникета

SuperCup блок аварийной разблокировки

Альтернативные варианты отделки поверхности

Дополнительные варианты отделки верхней части турникета

Возможность сбора пропусков посетителей, панель управления лифта, считыватель бар-кодов

Мобильная паллета

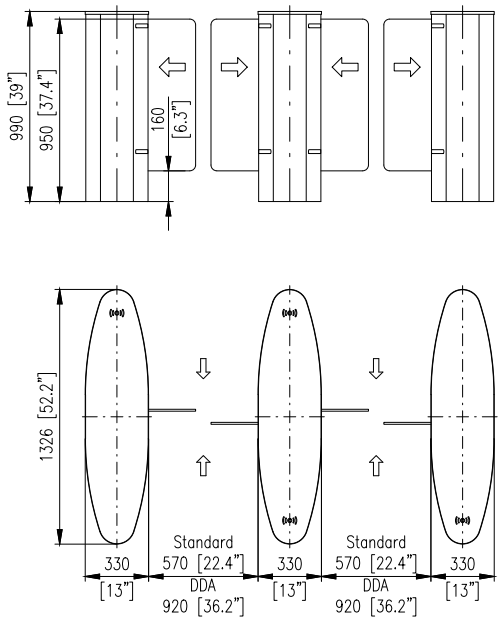

EasyGate LX 1800

EasyGate LX / LH

Тип турникета
Раздвижные створки
940 / 1200 / 1800 (высота ограничителя в мм)
2 ограничителя
LX модель - закруглённая форма
LH модель – квадратная форма

Безопасность и обеспечение безопасности

- 40 пар инфракрасных сенсоров
- Уровни безопасности
- Автоматический контроль прохода в двух направлениях / датчик прохода через турникет

Размеры

Высота корпуса	990 мм	38.98"
Длина корпуса	1 700 мм	66.93"
Ширина турникета	320 мм	12.60"
DDA корпус	510 мм	20.08"
Высота ограждения	940 мм	37.01"
	1 200 - 1 800 мм	47.24" - 70.87"
Ширина прохода стандарт	570 мм	22.44"
Ширина прохода макс.	920 мм	36.22"

EasyGate LX 1200/1800

EasyGate LH 940

EasyGate LH 940

Материалы и цвета	
Корпус	матовая нержавеющая сталь
Верхняя панель	матовая нержавеющая сталь с черным стеклом
Ограничители	8 мм (0.31 ") закаленное стекло

Условия установки
Внутри помещения / На улице при условии защиты от осадков

Механизм привода
Fail-Safe

Аварийный режим
Открывается автоматически по направлению к выходу

Дополнительное оборудование
Бесконтактный RFID считыватель карт (встроенный)
Индикация прохода, подсветка прохода
WAV плеер
Уличный пакет
Подсветка створки (только для модели высотой 940 мм)
USB конвертер / конвертер локальных сетей
Сенсорный пульт управления EasyTouch / TouchPanel
кнопочная панель управления / T-MON программное обеспечение для программирования режимов работы турникета
SuperCup блок аварийной разблокировки
Альтернативные варианты отделки поверхности
Дополнительные варианты отделки верхней части турникета
Возможность сбора пропусков посетителей, панель управления лифта, считыватель бар-кодов
Мобильная паллета

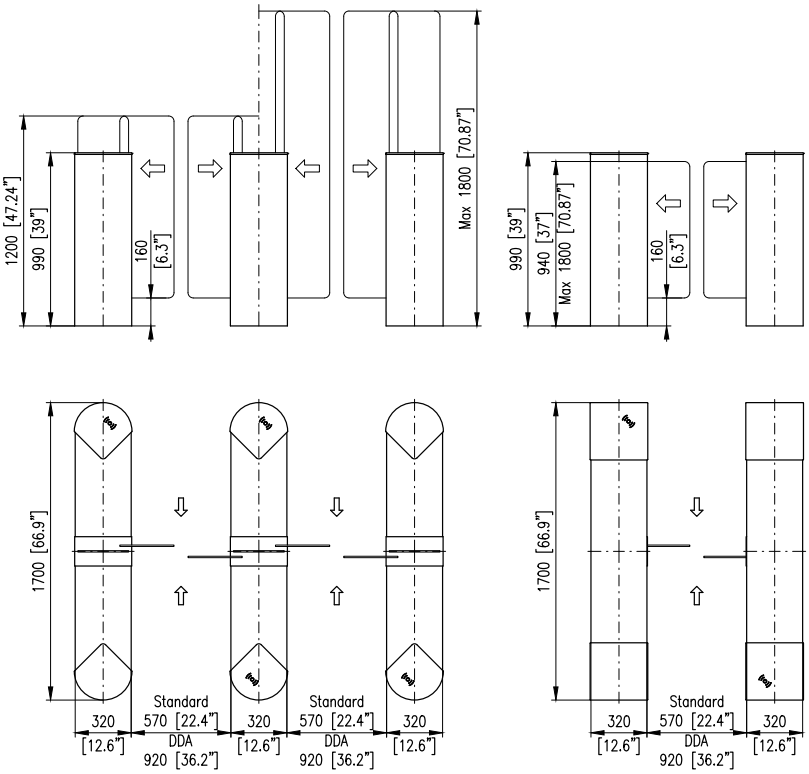

EasyGate FL

EasyGate FL / FH

Тип турникета

Раздвижные створки
2 ограничителя
FL модель - закруглённая форма
FH модель – квадратная форма

Безопасность и обеспечение безопасности

- 40 пар инфракрасных сенсоров
- Уровни безопасности
- Автоматический контроль прохода в двух направлениях / датчик прохода через турникет

Размеры

Высота корпуса	990 мм	38.98"
Длина корпуса	1 700 мм	66.93"
Ширина турникета	320 мм	12.60"
DDA корпус	510 мм	20.08"
Высота ограждения	940 мм	37.01"
Ширина прохода стандарт	570 мм	22.44"
Ширина прохода макс.	920 мм	36.22"

EasyGate FL

EasyGate FH

EasyGate FL

Материалы и цвета	
Корпус	матовая нержавеющая сталь
Верхняя панель	матовая нержавеющая сталь с черным стеклом
Ограничители	10 мм (0.39") закаленное стекло

Условия установки
Внутри помещения / На улице при условии защиты от осадков

Механизм привода
Fail-Safe

Аварийный режим
Открывается автоматически по направлению к выходу

Дополнительное оборудование
Бесконтактный RFID считыватель карт (встроенный)
Индикация прохода / Подсветка прохода
WAV плеер
Уличный пакет
Подсветка створки
USB конвертер / конвертер локальных сетей
Сенсорный пульт управления EasyTouch / TouchPanel кнопочная панель управления / T-MON программное обеспечение для программирования режимов работы турникета
SuperCup блок аварийной разблокировки
Альтернативные варианты отделки поверхности
Дополнительные варианты отделки верхней части турникета
Возможность сбора пропусков посетителей, панель управления лифта, считыватель бар-кодов
Мобильная паллета

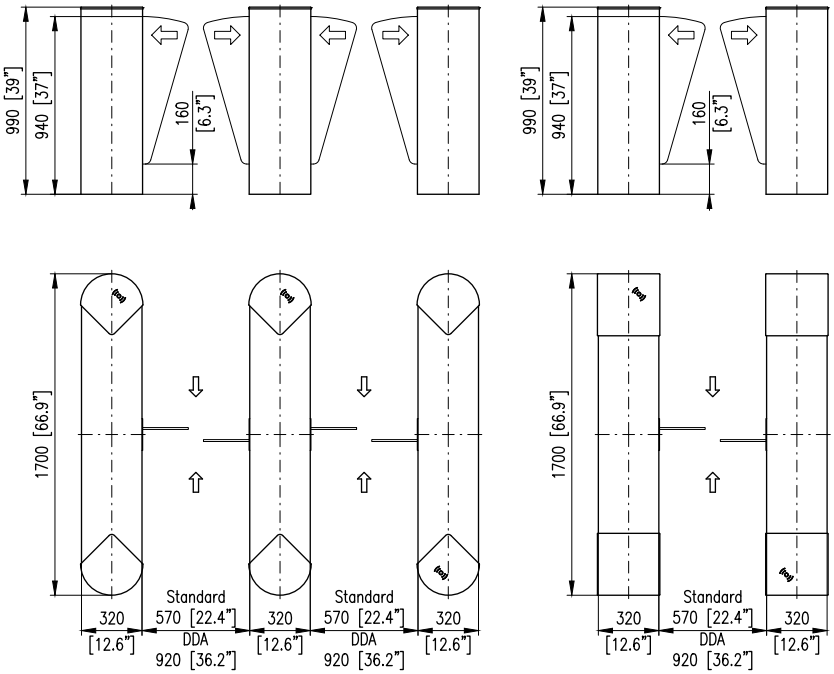

EasyGate SBG (турникет для самостоятельного прохода на посадку в аэропорту)

Тип турникета

Распашное открытие
2 ограничителя
Квадратная форма

Безопасность и обеспечение безопасности

- 50 пар инфракрасных сенсоров
- Уровни безопасности
- Автоматический контроль прохода в двух направлениях / датчик прохода через турникет

Размеры

Высота корпуса	1 300 мм	51.18″
Длина корпуса	1 550 мм	61.02″
Ширина турникета	180 мм	7.09″
Высота ограждения	1 000 мм	39.37″
Ширина прохода стандарт	630 мм	24.80″
Ширина прохода макс.	920 мм	36.22″

EasyGate SBG

Материалы и цвета	
Корпус	матовая нержавеющая сталь
Верхняя панель	матовая нержавеющая сталь
Ограничители	10 мм (0.39") акриловое стекло
Боковые панели	10 мм (0.39") закаленное ламинированное стекло

Условия установки
Внутри помещения

Механизм привода
Fail-Safe

Аварийный режим
Открывается автоматически по направлению к выходу

Дополнительное оборудование
Бесконтактный RFID считыватель карт (встроенный)
Подсветка прохода / Подсветка верхней панели
WAV плеер
Подсветка створки / Декоративная накладка крепления створки
USB конвертер / конвертер локальных сетей
Сенсорный пульт управления EasyTouch / TouchPanel
кнопочная панель управления / T-MON программное обеспечение для программирования режимов работы турникета
SuperCup блок аварийной разблокировки
Кнопка экстренного выхода
Альтернативные варианты отделки поверхности
Высокоскоростной термопринтер посадочных талонов
Мобильная паллета

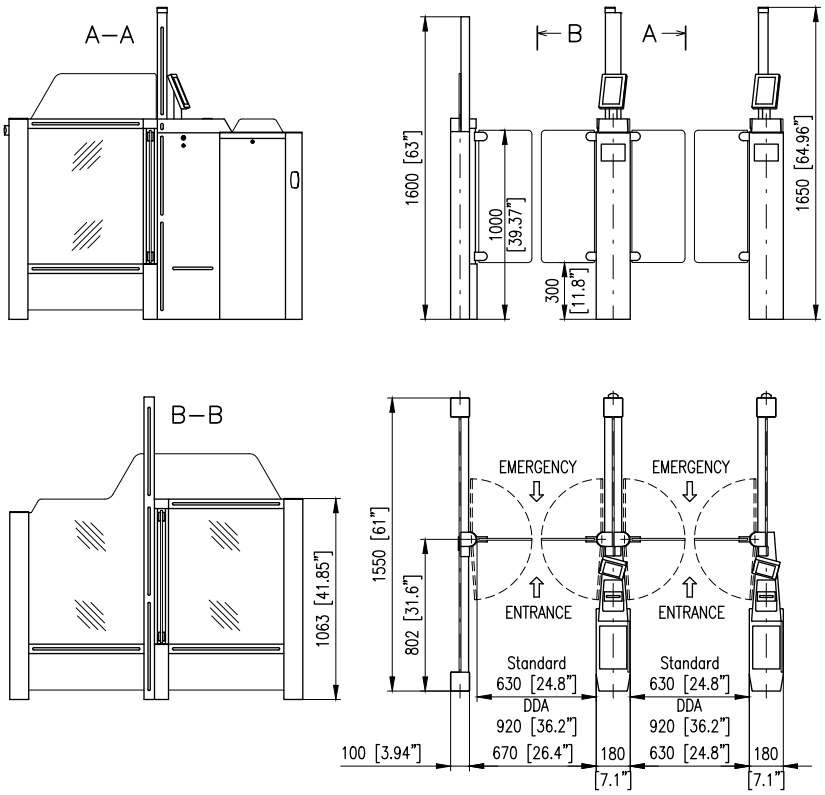

EasyGate SPA (турникет с возможностью оплаты на входе и валидатором для монет)

Тип турникета

Распашное открытие
2 ограничителя
Квадратная форма

Безопасность и обеспечение безопасности

- 30 пар инфракрасных сенсоров
- Уровни безопасности
- Автоматический контроль прохода в двух направлениях / датчик прохода через турникет

Размеры

Высота корпуса	1 400 мм	55.12″
Длина корпуса	1 200 мм	47.24″
Ширина турникета	180 мм	7.09″
Высота ограждения	1 400 мм	55.12″
Ширина прохода стандарт	550 мм	21.65″
Ширина прохода макс.	920 мм	36.22″

EasyGate SPA

Материалы и цвета

Корпус	матовая нержавеющая сталь
Верхняя панель	матовая нержавеющая сталь
Ограничители	10 мм (0.39") закаленное стекло
Боковые панели	8 мм (0.31") закаленное ламинированное стекло

Условия установки
Внутри помещения

Механизм привода
MDD привод с внешними зубчатыми тормозами

Аварийный режим
Открывается автоматически по направлению к выходу
Режим паники с регулировкой усилия на створки*

Дополнительное оборудование
Бесконтактный RFID считыватель карт (встроенный)
Встроенная система безналичной оплаты
Подсветка прохода
WAV плеер
Подсветка ограничителя / Декоративная накладка крепления створки
Режим паники с регулировкой усилия на створки
USB конвертер / конвертер локальных сетей
Сенсорный пульт управления EasyTouch / TouchPanel кнопочная панель управления / T-MON программное обеспечение для программирования режимов работы турникета
SuperCup блок аварийной разблокировки
Кнопка экстренного выхода
Альтернативные варианты отделки поверхности
Термопринтер квитанций оплаты
Мобильная паллета

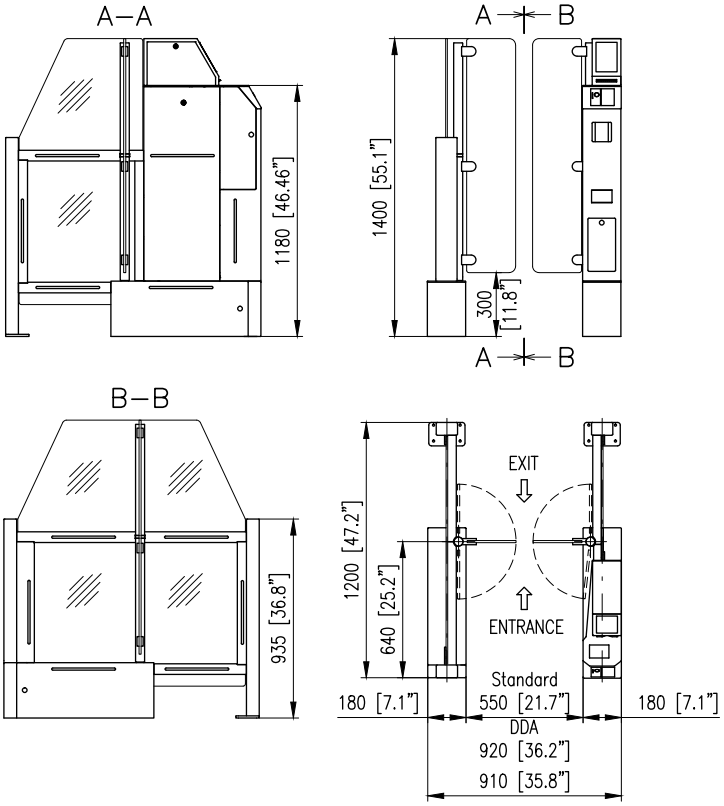

* в качестве опции

Interlock Gate (Двойная калитка с высоким уровнем безопасности)

Тип турникета

Распашное открытие
2 ограничителя
G модель – закругленная форма
R модель – квадратная форма

Безопасность и обеспечение безопасности

- 75 пар инфракрасных сенсоров
- Уровни безопасности
- Автоматический контроль прохода в двух направлениях / датчик прохода через турникет

Размеры

Высота корпуса	975 мм	38.39"
Длина корпуса	2 900 мм	114.77"
Ширина турникета	180 мм	7.09"
Высота ограждения стандарт	1 200 мм	47.24"
Высота ограждения макс.	1 800 мм	70.87"
Ширина прохода стандарт	650 мм	25.59"
Ширина прохода макс.	1 050 мм	41.34"

Interlock gate

Interlock gate

Материалы и цвета	
Корпус	матовая нержавеющая сталь
Верхняя панель	черное стекло
Ограничители	10 мм (0.39") закаленное стекло
Боковые панели	6 мм (0.24") закаленное стекло

Условия установки

Внутри помещения

Механизм привода

MDD привод с внешними зубчатыми тормозами

Аварийный режим

Открывается автоматически по направлению к выходу
Режим паники с регулировкой усилия на створки*

Дополнительное оборудование

Бесконтактный RFID считыватель карт (встроенный)
Подсветка прохода / Индикация прохода / Информационная боковая LED подсветка
WAV плеер
Подсветка створки / Декоративная накладка крепления створки/ Предупреждающий сигнал
USB конвертер / конвертер локальных сетей
Сенсорный пульт управления EasyTouch / TouchPanel кнопочная панель управления / T-MON программное обеспечение для программирования режимов работы турникета
SuperCup блок аварийной разблокировки
Альтернативные варианты отделки поверхности
Дополнительные варианты отделки верхней части турникета
Возможность сбора пропусков посетителей, панель управления лифта, считыватель бар-кодов
Возможность выбора отделки боковых панелей
Мобильная паллета

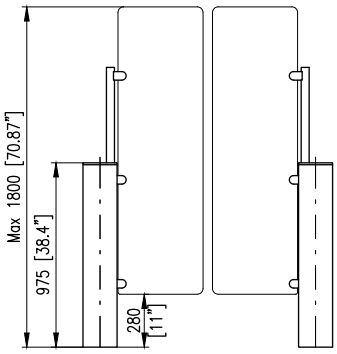

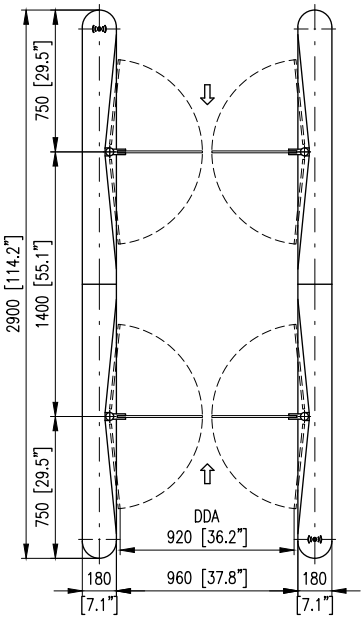

* в качестве опции

Модели турникетов EasyGate

	Elite	Elite 3D Top	IM	BV	SPT-G/R
Тип турникета					
Форма корпуса – квадратная / закругленная	• / –	• / –	– / •	– / •	• / •
Доступные модели – 1 ограничитель / 2 ограничителя	• / •	• / •	• / •	• / •	• / •
Размеры					
Высота корпуса в мм (дюймах)	990 / 38.98"	1 020 / 40.16"	995 / 39.17"	990 / 38.98"	975 / 38.39"
Длина корпуса в мм (дюймах)	1 400 / 55.12"	1 400 / 55.12"	1 500 / 59.10"	1 480 / 58.27"	1 500 / 59.06"
Ширина корпуса в мм (дюймах)	120 / 4.72"	120 / 4.72"	210 / 8.27"	200 / 7.87"	180 / 7.09"
Высота барьерного стекла в мм (дюймах)	до 1 800 / 70.87"	900 / 35.43"	до 1 800 / 70.87"	800 / 31.50"	до 1 800 / 70.87"
Толщина барьерного стекла в мм (дюймах)	10 / 0.39"	10 / 0.39"	10 / 0.39"	10 / 0.39"	10 / 0.39"
Возможность расширения прохода	•	•	•	•	•
Материал исполнения					
Нержавеющая сталь AISI 304 / Альтернативный материал	• / –	• / –	– / •	– / •	• / –
Верхняя панель из нержавеющей стали AISI 304 / Верхняя панель из стекла	– / •	– / –	– / –	– / –	– / •
Обеспечение безопасности					
Аварийный выход	•	•	•	•	•
Автоматический контроль прохода в обоих направлениях / датчик прохода через турникет	• / •	• / •	• / •	• / •	• / •
Количество сенсоров (Трансмиттер / ресивер)	до 30	до 30	36	8	36
Режим паники с регулировкой усилия на створки* / Датчик давления на верхнюю панель*	– / –	– / –	• / –	– / –	• / • [3]
Индукционная петля (для индикации нахождения в проходе велосипедов и скутеров)	–	–	–	–	–
Fail-Safe мотор[1] /MDD мотор	• / –	• / –	– / •	• / –	– / •
Режим безопасности (5 настроек)	•	•	•	•	•
Скорость открытия ограждения (в секундах)	0.7	0.7	0.5	0.7	0.5
Системы связи					
Релейные входы / выходы	• / •	• / •	• / •	• / •	• / •
RS485 / USB* / локальная сеть*	• / • / •	• / • / •	• / • / •	• / • / •	• / • / •
Условия установки					
В помещении / На улице при условии защиты от осадков/ На улице	• / – / –	• / – / –	• / – / –	• / – / –	• / – / –
На улице в суровых климатических условиях	–	–	–	–	–
Дополнительные функции					
Бесконтактный RFID считыватель карт (встроенный)	•	•	•	•	•
Световая индикация прохода / Подсветка для направления прохода / Информационная боковая LED подсветка	• / – / •	• / – / •	• / • / –	• / • / –	• / • / •
Подсветка створки / Предупреждающая сигнал / WAV плеер	• / – / •	• / – / •	• / • / •	• / – / •	• / • / •
Билетный терминал	•	•	•	•	•
Встроенный LIFT контроллер / возможность сбора пропусков посетителей / считыватель бар-кодов	– / • / –	– / • / –	• / • / •	• / • / •	• / • / •
Системы дистанционного управления терминалами					
Сенсорный пульт управления EasyTouch / TouchPanel кнопочная панель управления	•	•	•	•	•
T-MON программное обеспечение для программирования режимов работы турникета / PassageScheduler - ПО для автоматического программирования режимов работы турникета	• / •	• / •	• / •	• / •	• / •
Дополнительный блок питания					
24V DC / 24V AC / 230V AC	• / • / •	• / • / •	– / – / •	• / • / •	– / – / •
SuperCup блок аварийной разблокировки	•	•	•	•	•
Дополнительные варианты отделки					
Изготовленная на заказ отделка турникета / Боковых панелей	• / •	• / •	• / –	• / –	• / •
Изготовленная на заказ верхняя панель турникета / Облицовочный материал	• / –	• / –	• / •	• / •	• / • [5]
Дополнительные монтажные приспособления					
Мобильная паллета / Крепежная консоль	• / •	• / •	• / •	• / •	• / •

[1] разблокированные створки при отсутствии электропитания
" • " доступно " – " не доступно
[2] поворотный механизм створки из нержавеющей стали
* дополнительное оборудование
[3] Только с верхней панелью из нержавеющей стали

SPD-G/R	SG / SR 1000	SG / SR 1400	WN	LG	BG	LX / LH	FL / FH	SBG	SPA	Interlock Gate
• / •	• / •	• / •	– / •	• / –	• / -	• / •	• / •	– / •	– / •	• / •
• / •	• / •	• / •	• / •	– / •	– / •	– / •	– / •	– / •	– / •	– / •
975 / 38.39"	990 / 38.98"	990 / 38.98"	1 070 / 42.13"	990 / 38.98"	990 / 38.98"	990 / 38.98"	990 / 38.98"	1 300 / 51.18"	1 400 / 55.12"	975 / 38.39"
1 500 / 59.06"	1 000 / 39.37"	1 400 / 55.12"	2 000 / 78.74"	1 550 / 61.02"	1 326 / 52.21"	1 700 / 66.93"	1 700 / 66.93"	1 550 / 61.02"	1 200 / 47.24"	2 900 / 114.17"
180 / 7.09"	200 / 7.87"	200 / 7.87"	210 / 8.27"	330 / 12.99"	330 / 12.99"	320 / 12.60"	320 / 12.60"	180 / 7.09"	180 / 7.09"	180 / 7.09"
850 / 33.46"	850 / 33.46"	850 / 33.46"	900 / 35.43"	до 1 800 / 70.87"	950 / 37.40"	до 1 800 / 70.87"	940 / 37.01"	1 000 / 39.37"	1 400 / 55.12"	до 1 800 / 70.87"
10 / 0.39"	10 / 0.39"	10 / 0.39"	[2]	8 / 0.31"	8 / 0.31"	8 / 0.31"	10 / 0.39"	10 / 0.39"	10 / 0.39"	10 / 0.39"
•	•	•	•	•	-	•	•	•	•	•
• / –	• / –	• / –	• / –	• / –	• / –	• / –	• / –	• / –	• / –	• / –
– / •	• / –	• / –	• / –	• / –	– / •	• / –	• / –	• / –	• / –	– / •
•	•	•	•	•	•	•	•	•	•	•
• / •	• / •	• / •	• / •	• / •	• / •	• / •	• / •	• / •	• / •	• / •
36	до 24	до 36	8W	40	30	40	40	50	30	75
• / • [3]	– / –	– / –	– / –	– / •	– / –	– / –	– / –	– / –	• / –	• / • [3]
–	–	–	•	–	–	–	–	–	–	–
– / •	• / –	• / –	• / –	– / •	– / •	• / –	• / –	• / –	– / •	– / •
•	•	•	•	•	•	•	•	•	•	•
0.5	0.7	0.7	0.7	0.4	0.4	0.5	0.5	0.7	0.5	0.5
• / •	• / •	• / •	• / •	• / •	• / •	• / •	• / •	• / •	• / •	• / •
• / • / •	• / • / •	• / • / •	• / • / •	• / • / •	• / • / •	• / • / •	• / • / •	• / • / •	• / • / •	• / • / •
• / – / –	• / • / –	• / • / –	• / • / •	• / – / –	• / – / –	• / – / –	• / – / –	• / – / –	• / – / –	• / – / –
–	–	–	•	–	–	–	–	–	–	–
•	•	•	•	•	•	•	•	•	•	•
• / • / •	• / • / –	• / • / –	• / • / –	• / • / –	• / • / –	• / • / –	• / • / –	– / • / –	– / • / –	• / • / •
• / – / •	• / – / •	• / – / •	– / – / –	• / – / – [4]	• / – / –	• / – / • [4]	• / – / •	• / – / •	• / • / •	• / • / •
•	•	•	•	•	•	•	•	–	–	•
• / • / •	– / – / •	• / – / •	– / – / •	• / • / •	• / • / •	• / • / •	• / • / •	– / – / •	– / – / –	• / • / •
•	•	•	•	•	•	•	•	•	•	•
• / •	• / •	• / •	• / •	• / •	• / •	• / •	• / •	• / •	• / •	• / •
– / – / •	• / • / –	• / • / –	• / • / –	– / – / •	– / – / •	• / • / •	• / • / •	– / – / •	– / – / •	– / – / •
•	•	•	•	•	•	•	•	•	•	•
• / •	• / –	• / –	• / –	• / –	• / –	• / –	• / –	• / –	• / –	• / •
• / • [5]	• / • [5]	• / • [5]	– / –	• / –	• / –	• / • [5]	• / • [5]	– / –	– / –	• / • [5]
• / •	• / •	• / •	• / •	• / –	• / –	• / –	• / –	• / •	• / •	• / •

[4] Только для стекла высотой 940 мм

[5] Только для квадратной формы корпуса турникета

Дополнительное оборудование

EASY::TOUCH – сенсорная панель дистанционного управления турникетом с интуитивно понятным графическим пользовательским интерфейсом

TOUCH::PANEL – кнопочный пульт дистанционного управления турникетами и калитками

TMON SOFTWARE – программа для удобного удаленного управления турникетами и калитками

ACCESS LIGHT – световая индикация прохода посетителей

LANE LIGHT – подсветка для направления прохода посетителей

EDGE LIGHT – информационная боковая LED подсветка

WING LIGHT – световая подсветка по периметру ограждающего стекла

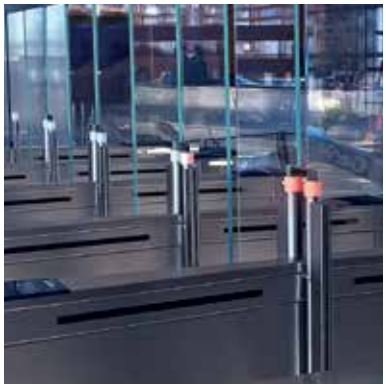

WARNING LIGHT – предупреждающий сигнал при экстренной эвакуации

WAV PLAYER – возможность звукового оповещения о работе турникета

PRESSURE SENSING TOP – устройство для измерения давления на верхнюю крышку турникета, чтобы обнаружить перелезание

PUSHTHROUGH – позволяет установить на турникет режим жесткой разблокировки только в направлении входа

SENSOR WALL – оптические сенсоры для турникета EasyGate с возможностью установки на стену

EXI-R – картосборник/бэйджколлектор с функцией возврата, выполненный в виде столбика с покрытием из нержавеющей стали

EXI2 – встроенный в корпус турникета картосборник

TICKETING TERMINAL – внешний билетный терминал

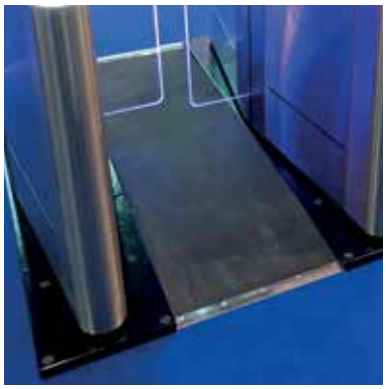

RAMP LT – мобильная паллета для установки в помещениях, где сверление невозможно

MOUNTING CONSOLE – монтажная консоль для установки на неготовый пол

GLASS INFILL BARRIER – дополнительное стеклянное ограждение для разграничения зон доступа

ALTERNATIVE SURFACE FINISH – варианты исполнения из шлифованной нержавеющей стали / матовой нержавеющей стали

SIDE INFILL PANEL – боковая панель из нержавеющей стали для корпуса турникета EasyGate

ALTERNATIVE TOP LID – дерево, камень, искусственный камень, стекло и т.д.

LIFT CONTROLLER – встроенный лифт контроллер

OUTDOOR PACKAGE – уличное исполнение (модуль отопления + IP защита)

SUPERCAP – конденсаторный блок для аварийного открытия турникета при пропадании электропитания

Дизайн проект

Каждый проект имеет свои особенности, поэтому Вам может быть трудно выбрать турникет из стандартной линейки. Мы хотим, чтобы Вы воплотили с жизнь свои уникальные проекты, поэтому предлагаем Вам турникеты, которые могут быть выполнены в соответствии с Вашими пожеланиями.

Мы всегда находимся в поиске идеальных решений для Ваших проектов, вне зависимости от того, нуждаетесь ли Вы в высоком уровне защиты или большом выборе цветовой палитры, отделки или корпуса турникета, либо Вам нужен эксклюзивный вариант отделки или есть необходимость установить дополнительное оборудование на турникет, наша команда профессионалов готова помочь Вам выбрать турникет, чтобы он идеально подходил под Ваши технические требования.

Также мы можем предложить Вам в качестве услуги возможность 3D визуализации проекта, чтобы Вы посмотрели, как турникет будет выглядеть в интерьере.

EasyGate SPT-R вариант турникета с окрашенным в черный цвет корпусом и облицовкой черным искусственным камнем

EasyGate LH 940 с корпусом, окрашенным в белый цвет

EasyGate LH 940 с облицовкой натуральным деревом

EasyGate SR 1000 с облицовкой натуральным камнем

EasyGate SR 1000 с установленным билетным терминалом

EasyGate BVco встроенным биометрическим считывателем и фиксацией времени прохода

EasyGate DG со встроенным картосборником

Встроенная кнопка экстренного вызова с подсветкой

EasyGate Ticket

EasyGateTicket - уникальная концепция объединения турникета и билетного терминала, специально созданная COMINFO, обеспечивающая прямую связь между турникетом и билетным терминалом.

Билетный терминал встроен в корпус турникета таким образом, что к нему не подсоединено никаких внешних проводов, нет внешних накладок и других элементов.

EasyGateTicket оборудован RFID считывателем, платежной системой NFC, а также считывателем бар-кодов.

EasyGate со встроенным билетным терминалом

EasyGate со встроенным билетным терминалом

COMINFO Russia
Российский технический центр
Москва, ул. Годовикова, 9
Тел.: +7 495 787-5760
Факс: +7 495 728-8211

www.cominfo-russia.com

cominfo
Russia