Турникеты EasyGate

Распашные и раздвижные скоростные проходные зоны

cominfo
Russia

Линейка скоростных турникетов EasyGate представляет собой соединение последних разработок в сфере систем контроля доступа с высоким уровнем безопасности и удобством для пользователя. Сочетание нержавеющей стали и стекла, дерева или другого материала (искусственного камня, почерненной нержавеющей стали и других) создает привлекательный внешний вид турникета. Мощный привод обеспечивает большое количество режимов работы турникета, высокую проходимость и высокий уровень безопасности.

Широкий выбор форм корпуса, дизайна и отделки поверхности является гарантией того, что турникет органично впишется в любой интерьер.

РАСПАШНЫЕ СТВОРКИ

Проходная зона с распашными створками представляет собой сочетание тонкого корпуса турникета и высокоскоростного мотора. Наши инженеры постарались объединить возможность установки турникета в любом помещении с возможностью установки дополнительного оборудования. Помимо этого, наша технология позволяет ставить турникеты как в помещении, так и на улице. Также покупатель может выбрать размер корпуса и высоту барьерного стекла, что позволяет турникетам EasyGate стать идеальным решением для различных проектов.

РАЗДВИЖНЫЕ СТВОРКИ

Проходная зона с раздвижными створками была создана COMINFO как сочетание элегантного дизайна и высокого уровня безопасности. Раздвижное открытие обеспечивает интуитивно понятный и легкий для пользователей проход. На данный вид турникетов легко установить различное дополнительное оборудование - считыватели или терминалы. Широкий выбор форм и материалов, используемых при производстве данного оборудования, позволяет установить эти турникеты в любом интерьере.

СОДЕРЖАНИЕ

Распашные проходные зоны
4 EasyGate Superb
6 EasyGate Elite / Elite S
8 EasyGate LC
10 EasyGate IM
12 EasyGate BV
14 EasyGate SPT-G/R & SPTs-G/R
16 EasyGate SPD-G/R & SPDs-G/R
18 EasyGateSG/SR 1000
Раздвижные проходные зоны
20 EasyGate LG
22 EasyGate BG
24 EasyGate LX/LH
26 EasyGate FL/FH
Специальные решения
28 EasyGate SPT Outdoor
30 EasyGate WN
32 EasyGate SPA
34 EasyGate SBG
36e-Gate
38 EasyGate SPT-G Bike / SPT-R Bike
40 EasyGate SPT-G / SPT-R Bike Outdoor
42 Interlockgate
44 Обзор спецификаций турникетов
48 Дополнительные опции и аксессуары
50 Дизайн решения
51 Возможности интеграции

EasyGate Superb

Тип турникета

Распашное открытие

1 створка / 2 створки

Прямоугольная фронтальная поверхность

Безопасность и обеспечение безопасности

- 24 пары инфракрасных сенсоров
- Настраиваемые уровни безопасность/комфорт
- Автоматический контроль прохода в двух направлениях (встречный, очередный)

Размеры

Высота корпуса	990 мм
Длина корпуса	1 580 мм
Ширина турникета	99 мм
Высота ограждения станд.	990 мм
Высота ограждения макс.	1 800 мм
Ширина прохода стандарт*	650 мм
Ширина прохода макс.*	1 100 мм
	При высоте створки до 1400 мм
	макс. 920 мм
	При высоте стекла 1400 – 1800 мм

Специальные возможности*

Ширина прохода –до 1100 мм

Радиальная расстановка -

EasyGate Superb / 990 мм

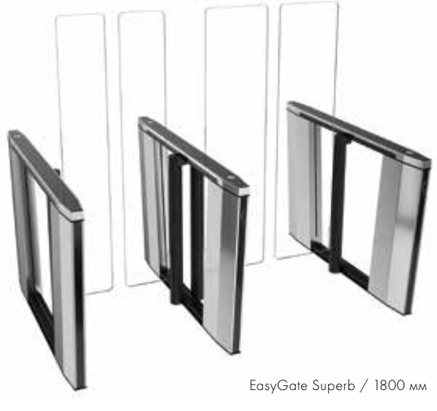

EasyGate Superb / 1800 мм

Материалы и цвета

Корпус	шлифованная нержавеющая сталь
Верхняя панель	черное стекло
Створки	закаленное стекло (10 мм)
Боковые панели	закаленное стекло (6 мм)

Условия установки

Внутри помещения

Механизм привода

Fail-Safe

MCBF 5 000 000

Потребляемая мощность в режиме ожидания

22,6 W

Аварийный режим

Открывается автоматически по направлению к выходу

Дополнительное оборудование

Бесконтактный RFID считыватель (встроенный)

Световая навигация

Индикатор доступа

Указатель направления прохода

WAV плеер

Датчик давления на верхнюю панель

RF remote control – пульт управления турникетом

Сенсорный пульт управления EasyTouch / TouchPanel кнопочная панель управления / T-MON программное обеспечение для программирования режимов работы турникета

SuperCup блок аварийной разблокировки

Индивидуальный цвет отделки

Встроенный картоприёмник/BAR-codesканер/Лифт контроллер

Мобильная паллета

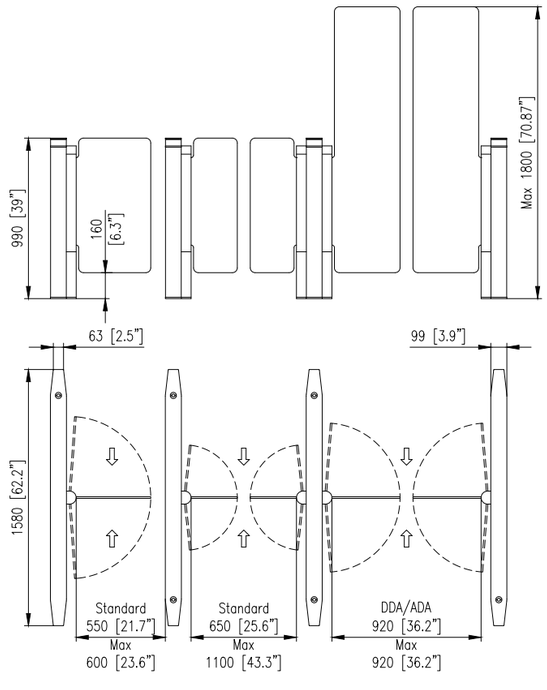

* опционально

EasyGate Elite / EliteS

Тип турникета

Распашное открытие

1 створка / 2 створки

Закруглённая форма корпуса

Безопасность и обеспечение безопасности

- 30 пар инфракрасных сенсоров - Elite
- 20 пар инфракрасных сенсоров – Elite S
- Настраиваемые уровни безопасность/комфорт
- Автоматический контроль прохода в двух направлениях (встречный, очередный)

Размеры

Высота корпуса	990 мм
Длина корпуса Elite	1 400 мм
Elite S	1 070 мм
Ширина корпуса	120 мм
Высота ограждения стандарт	990 мм
Высота ограждения макс.	1 800 мм
Ширина прохода стандарт*	650 мм
Ширина прохода макс.*	1 100 мм
При высоте створки до	1 400 мм
	макс. 920 мм
При высоте створки	1 400 - 1 800 мм

Специальные возможности*

Ширина прохода –до 1100 мм

Радиальная расстановка -

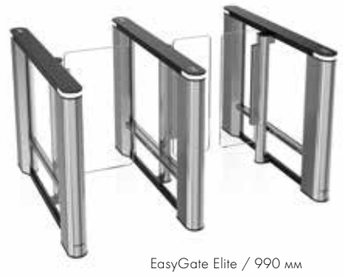

EasyGate Elite / 990 мм

EasyGate Elite / 1 800 мм

* опционально

Материалы и цвета

Корпус	шлифованная нержавеющая сталь
Верхняя панель	черное стекло
Створки	закаленное стекло (10 мм)
Боковые панели	закаленное стекло (6 мм)

Условия установки

Внутри помещения

Механизм привода

Fail-Safe

MCBF 5 000 000

Потребляемая мощность в режиме ожидания

22,6 W

Аварийный режим

Открывается автоматически по направлению к выходу

Дополнительное оборудование

Бесконтактный RFID считыватель карт (встроенный)

Индикация прохода, подсветка прохода

WAV плеер

Подсветка ограничителя / декоративная накладка крепления створки

Датчик давления на верхнюю панель

RF remote control – пульт управления турникетом

Сенсорный пульт управления EasyTouch / Touch Panel кнопочная панель управления / T-MON программное обеспечение для программирования режимов работы турникета

Super Cup блок аварийной разблокировки

Альтернативные варианты отделки

Встроенный картоприёмник/BAR-code сканер/Лифт контроллер

Мобильная паллета

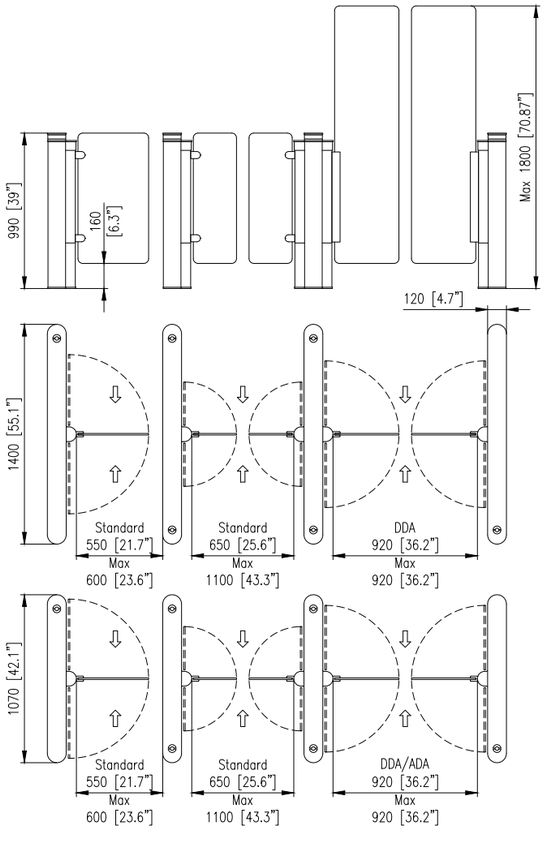

EasyGate LC

Тип турникета

Распашное открытие
1 створка / 2 створки
Прямоугольная форма корпуса

Безопасность и обеспечение безопасности

- 36 пар инфракрасных сенсоров
- Настраиваемые уровни безопасность/комфорт
- Автоматический контроль прохода в двух направлениях (встречный, очередный)

Размеры

Высота корпуса	990 мм
Длина корпуса	1 400 мм
Ширина корпуса	150 мм
Высота ограждения стандарт	990 мм
Высота ограждения макс.	1 800 мм
Ширина прохода стандарт*	650 мм
Ширина прохода макс.*	1 100 мм
При высоте створки до	1 400 мм
	макс. 920 мм
При высоте створки	1 400 - 1 800 мм

Специальные возможности*

Ширина прохода –до 1100 мм

Радиальная расстановка

Диагональная расстановка

EasyGate LC / 990 мм

EasyGate LC / 1800 мм

Материалы и цвета

Корпус	нержавеющая сталь, окрашенная в цвета RAL
Верхняя панель	черное стекло + черный кориан
Створки	стекло (10 мм, закаленное)
Боковые панели	нержавеющая сталь, окрашенная в цвета RAL

Условия установки

Внутри помещения

Механизм привода

Fail-Safe
MCBF 5 000 000

Потребляемая мощность в режиме ожидания

22,6 W

Аварийный режим

Открывается автоматически по направлению к выходу

Дополнительное оборудование

Бесконтактный RFID считыватель карт (встроенный)
Индикация прохода, подсветка прохода
WAV плеер
Декоративная накладка крепления створки
Датчик давления на верхнюю панель
RFremotecontrol – пульт управления турникетом
Сенсорный пульт управления EasyTouch / Touch Panel кнопочная панель управления / T-MON программное обеспечение для программирования режимов работы турникета
Super Cup блок аварийной разблокировки
Альтернативные варианты отделки поверхности
Дополнительные варианты отделки верхней части турникета
Встроенный картоприёмник/BAR-codeсканер/Лифт контроллер
Мобильная паллета

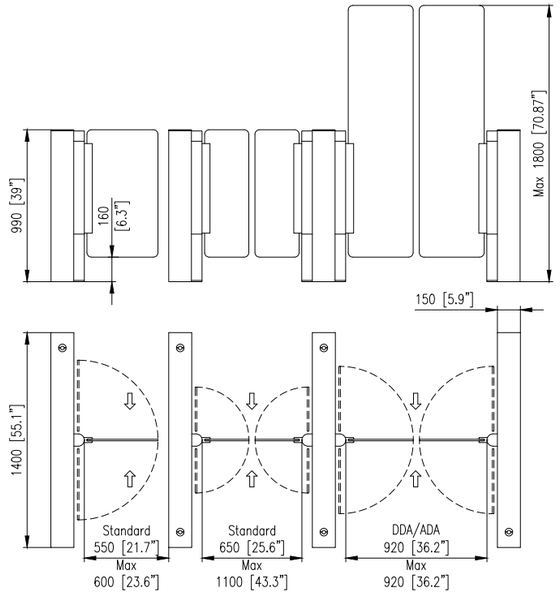

* опционально

EasyGate IM

Тип турникета

Распашное открытие
1 створка / 2 створки
Прямоугольная форма корпуса

Безопасность и обеспечение безопасности

- 36 пар инфракрасных сенсоров
- Уровни безопасности
- Автоматический контроль прохода в двух направлениях / датчик прохода через турникет

Размеры

Высота корпуса	995 мм
Длина корпуса	1 500 мм
Ширина турникета	210 мм
Высота ограждения	1 200 мм
Высота ограждения макс.	1 800 мм
Ширина прохода стандарт*	650 мм
Ширина прохода макс.*	1 050 мм

EasyGate IM / 990 мм

EasyGate IM / 1 800 мм

Материалы и цвета

Корпус	шлифованная нержавеющая сталь
Облицовка	мрамор, искусственный камень, камень, дерево
Створки	закаленное стекло (10 мм)

Условия установки

Внутри помещения

Механизм привода

MDD мотор с внешними зубчатыми тормозами
MCBF 20 000 000

Потребляемая мощность в режиме ожидания

6,1 W

Аварийный режим

Открывается автоматически по направлению к выходу
Режим паники с регулировкой усилия на створки*

Дополнительное оборудование

Бесконтактный RFID считыватель карт (встроенный)
Индикация прохода, подсветка
WAV плеер
Подсветка ограничителя / декоративная накладка крепления створки
Режим паники с регулировкой усилия на створки
USB конвертер / конвертер локальных сетей
Сенсорный пульт управления EasyTouch / TouchPanel кнопочная панель управления / T-MON программное обеспечение для программирования режимов работы турникета
RF remote control - пульт управления турникетом
SuperCup блок аварийной разблокировки
Альтернативные варианты отделки поверхности
Дополнительные варианты отделки верхней части турникета
Возможность сбора пропусков посетителей, панель управления лифта, считыватель бар-кодов
Мобильная паллета

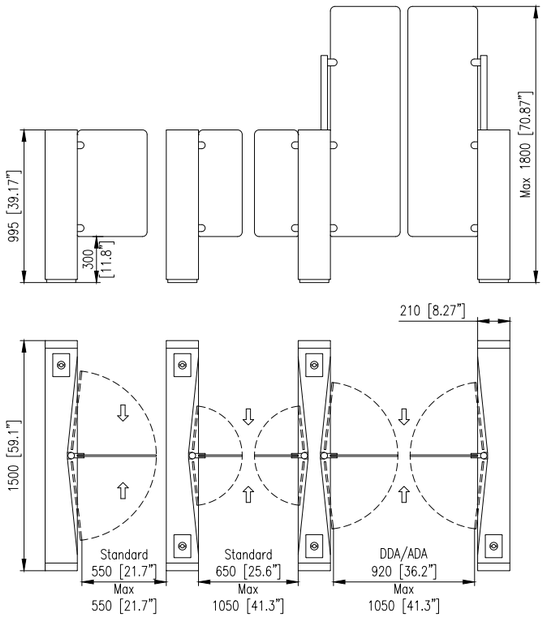

* опционально

EasyGate BV

Тип турникета

Распашное открытие

1 створка / 2 створки

Квадратная форма

Безопасность и обеспечение безопасности

- 36 пар инфракрасных сенсоров
- Уровни безопасности
- Автоматический контроль прохода в двух направлениях / датчик прохода через турникет

Размеры	
Высота корпуса	990мм
Длина корпуса	1 500 мм
Ширина турникета	200 мм
Высота ограждения	800 мм
Ширина прохода стандарт *	650 мм
Ширина прохода макс. *	1 000 мм

EasyGate BV / 800 мм

EasyGate BV / 800 мм

* опционально

Материалы и цвета	
Корпус	шлифованная нержавеющая сталь
Верхняя панель	белый кориан
Створки	10 мм закаленное стекло
Боковые панели	6 мм ламинированное стекло

Условия установки

Внутри помещения

Механизм привода

Fail-Safe

MCBF 5 000 000

Потребляемая мощность в режиме ожидания

22,6 W

Аварийный режим

Открывается автоматически по направлению к выходу

Дополнительное оборудование

Бесконтактный RFID считыватель карт (встроенный)

Индикация прохода, подсветка

WAV плеер

Подсветка ограничителя / декоративная накладка крепления створки

USB конвертер / конвертер локальных сетей

Сенсорный пульт управления EasyTouch / TouchPanel кнопочная панель управления / T-MON программное обеспечение для программирования режимов работы турникета

RF remote control - пульт управления турникетом

SuperCup блок аварийной разблокировки

Альтернативные варианты отделки поверхности

Дополнительные варианты отделки верхней части турникета

Возможность сбора пропусков посетителей, панель управления лифта, считыватель бар-кодов

Мобильная паллета

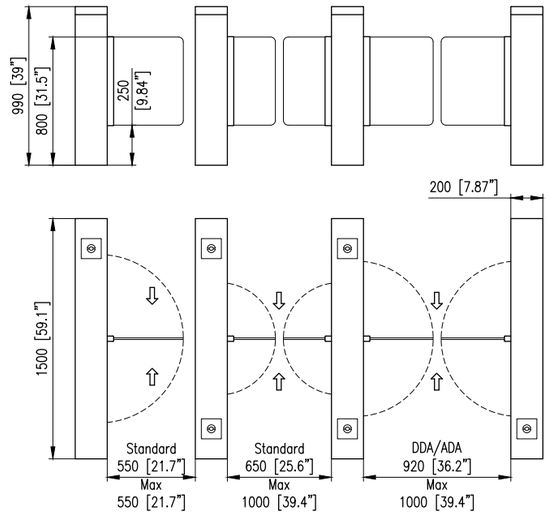

EasyGate SPT-R

EasyGate SPT-G

EasyGate SPT-G / SPT-R & SPTs-G / SPTs-R

Тип турникета

Распашное открытие

1 створка / 2 створки

Закруглённая/прямоугольная форма корпуса

Безопасность и обеспечение безопасности

- 36 пар инфракрасных сенсоров - SPT-G / SPT-R
- 24 пары инфракрасных сенсоров - SPTs-G / SPTs-R
- Настраиваемые уровни безопасность/комфорт
- Автоматический контроль прохода в двух направлениях (встречный, очередный)

Размеры

Высота корпуса	990 мм
Длина корпуса - SPT-G / SPT-R	1 500 мм
Длина корпуса - SPTs-G / SPTs-R	1 200 мм
Высота ограждения стандарт	990 мм
Высота ограждения макс.	1 800 мм
Ширина прохода стандарт *	650 мм
Ширина прохода макс. *	920 мм

Специальные возможности*

Ширина прохода –до 1500 мм

Радиальная расстановка

Диагональная расстановка

EasyGate SPT-G / 990 мм

EasyGate SPTs-G / 990 мм

EasyGate SPT-R / 1 800 мм

EasyGate SPTs-R / 1 800 мм

* опционально

Материалы и цвета

Корпус	матовая нержавеющая сталь
Верхняя панель	черное стекло
Створки	10 мм закаленное стекло
Боковые панели	6 мм ламинированное стекло

Условия установки

Внутри помещения

Механизм привода

MDD мотор с внешними зубчатыми тормозами

MCBF 20 000 000

Потребляемая мощность в режиме ожидания

6,1 W

Аварийный режим

Открывается автоматически по направлению к выходу

Режим паники с регулировкой усилия на створки*

Дополнительное оборудование

Бесконтактный RFID считыватель карт (встроенный)

Индикация прохода, подсветка прохода

WAV плеер

Декоративная накладка крепления створки

Датчик давления на верхнюю панель/Режим ручной антипаники

RF remote control – пульт управления турникетом

Сенсорный пульт управления EasyTouch / Touch Panel кнопочная панель управления / T-MON программное обеспечение для программирования режимов работы турникета

Super Cup блок аварийной разблокировки

Альтернативные варианты отделки поверхности

Встроенный картоприёмник/BAR-code сканер/Лифт контроллер

Мобильная паллета

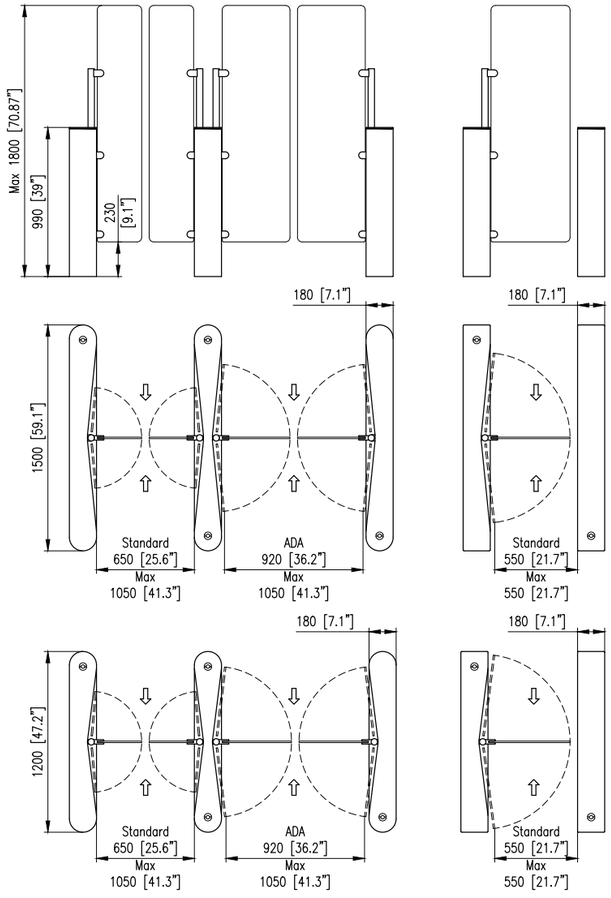

EasyGate SPD-R

EasyGate SPD-G

EasyGate SPD-G / SPD-R & SPDs-G / SPDs-R

Тип турникета

Распашное открытие

1 створка / 2 створки

Закруглённая/прямоугольная форма корпуса

Безопасность и обеспечение безопасности

- 36 пар инфракрасных сенсоров - SPD-G / SPD-R
- 24 пары инфракрасных сенсоров - SPDs-G / SPDs-R
- Настраиваемые уровни безопасность/комфорт
- Автоматический контроль прохода в двух направлениях (встречный, очередный)

Размеры

Высота корпуса	990 мм
Длина корпуса - SPD-G / SPD-R	1 500 мм
Длина корпуса - SPDs-G / SPDs-R	1 200 мм
Ширина корпуса	180 мм
Высота ограждения	850 мм
Ширина прохода стандарт *	650 мм
Ширина прохода макс.*	1 150 мм

Специальные возможности*

Ширина прохода –до 1500 мм

Радиальная расстановка

Диагональная расстановка

EasyGate SPD-G / 850 мм

EasyGate SPDs-G / 850 мм

EasyGate SPD-R / 850 мм

EasyGate SPDs-R / 850 мм

* опционально

Материалы и цвета

Корпус	матовая нержавеющая сталь
Верхняя панель	черное стекло
Створки	10 мм, закаленное стекло
Боковые панели	6 мм ламинированное стекло

Условия установки

Внутри помещения

Механизм привода

MDD мотор с внешними зубчатыми тормозами

MCBF 20 000 000

Потребляемая мощность в режиме ожидания

6,1 W

Аварийный режим

Открывается автоматически по направлению к выходу

Режим паники с регулировкой усилия на створки*

Дополнительное оборудование

Бесконтактный RFID считыватель карт (встроенный)

Индикация прохода, подсветка прохода

WAV плеер

Декоративная накладка крепления створки

Датчик давления на верхнюю панель/Режим ручной антипаники

RF remote control – пульт управления турникетом

Сенсорный пульт управления EasyTouch / Touch Panel кнопочная панель управления / T-MON программное обеспечение для программирования режимов работы турникета

Super Cup блок аварийной разблокировки

Альтернативные варианты отделки поверхности

Встроенный картоприёмник/BAR-code сканер/Лифт контроллер

Мобильная паллета

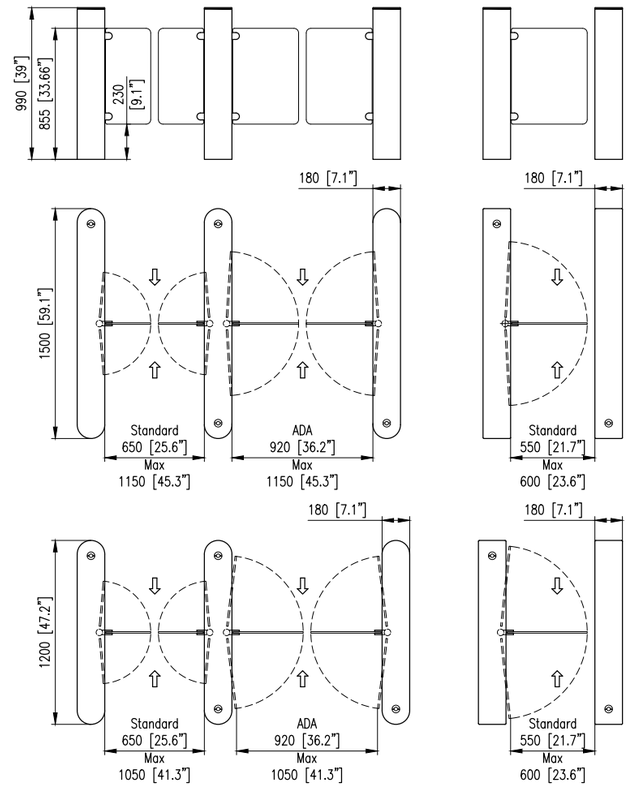

EasyGate SG

EasyGate SR

EasyGate SG / SR 1000

Тип турникета

Распашное открытие
1000 (длина корпуса турникета в мм)
1 створка / 2 створки
SG модель – закругленная форма
SR модель - квадратная форма

Безопасность и обеспечение безопасности

- 24 пары инфракрасных сенсоров
- Настраиваемые уровни безопасность/комфорт
- Автоматический контроль прохода в двух направлениях (встречный, очередный)

Размеры

Высота корпуса	990 мм
Длина корпуса	1 000 мм
Ширина турникета	120 мм
Высота ограждения	835 мм
Ширина прохода стандарт *	650 мм
Ширина прохода макс.*	920 мм

Специальные возможности*

Ширина прохода –до 1000 мм

Радиальная расстановка

Диагональная расстановка

EasyGate SG 1000 / 835 мм

EasyGate SR 1000 / 835 мм

* опционально

Материалы и цвета

Корпус	матовая нержавеющая сталь
Верхняя панель	черное стекло
Створки	10 мм закаленное стекло
Боковые панели	6 мм ламинированное стекло

Условия установки

Внутри помещения

Механизм привода

Fail-Safe
MCBF 5 000 000

Потребляемая мощность в режиме ожидания

22,6 W

Аварийный режим

Открывается автоматически по направлению к выходу

Дополнительное оборудование

Бесконтактный RFID считыватель карт (встроенный)
Индикация прохода / Подсветка прохода*
WAV плеер
Уличный пакет
Датчик давления на верхнюю панель
Подсветка ограничителя / Декоративная накладка крепления створки
RF remote control - пульт управления турникетом
Сенсорный пульт управления EasyTouch / Touch Panel кнопочная панель управления / T-MON программное обеспечение для программирования режимов работы турникета
Super Cup блок аварийной разблокировки
Альтернативные варианты отделки поверхности
Считыватель штрих-кодов
Мобильная паллета

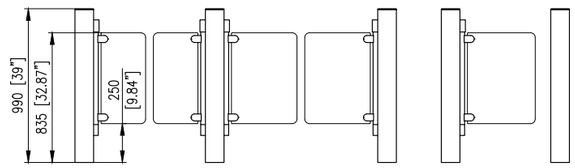

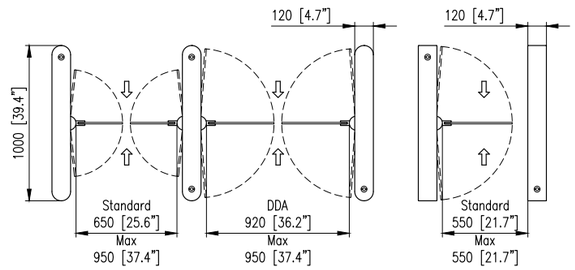

EasyGate LG

Тип турникета

Раздвижное открытие

940 / 1200 / 1800 (высота створки в мм)

2 створки

Закруглённая форма

Безопасность и обеспечение безопасности

- 42 пары инфракрасных сенсоров
- Уровни безопасности
- Автоматический контроль прохода в двух направлениях / Датчик прохода через турникет

Размеры

Высота корпуса	990 мм
Длина корпуса	1 550 мм
Ширина турникета	330 мм
DDA корпус	510 мм
Высота ограждения	940 мм
	1 200 - 1 800 мм
Ширина прохода стандарт	570 мм
Ширина прохода макс.	920 мм

EasyGate LG / 1200 мм

EasyGate LG / 940 мм

Материалы и цвета

Корпус	матовая нержавеющая сталь
Верхняя панель	матовая нержавеющая сталь
Створки	8 мм закаленное стекло

Условия установки

Внутри помещения

Механизм привода

MDD Drive

MCBF 20 000 000

Потребляемая мощность в режиме ожидания

83,4 W

Аварийный режим

Створки открываются автоматически

Дополнительное оборудование

Бесконтактный RFID считыватель карт (встроенный)

Индикация прохода / Подсветка прохода

WAV плеер

Подсветка створки (только для модели высотой 940 мм)

USB конвертер / конвертер локальных сетей

RF remote control- пульт управления турникетом

Сенсорный пульт управления EasyTouch / TouchPanel кнопочная панель управления / T-MON программное обеспечение для программирования режимов работы турникета

SuperCup блок аварийной разблокировки

Альтернативные варианты отделки поверхности

Дополнительные варианты отделки верхней части турникета

Возможность сбора пропусков посетителей /Панель управления лифта /Считыватель бар-кодов

Мобильная паллета

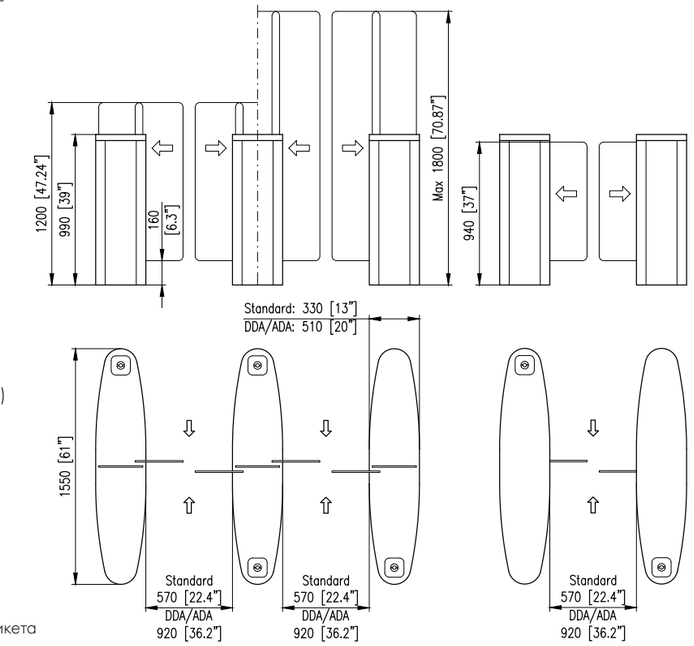

EasyGate BG

Тип турникета
Раздвижное открытие
950 (высота створки в мм)
2 створки

Безопасность и обеспечение безопасности

- 42 пары инфракрасных сенсоров
- Уровни безопасности
- Автоматический контроль прохода в двух направлениях / Датчик прохода через турникет

Размеры

Высота корпуса	990 мм
Длина корпуса	1 326 мм
Ширина турникета	330 мм
Высота ограждения	950 мм
Ширина прохода	570 мм

EasyGate BG / 950 мм

Материалы и цвета

Корпус	матовая нержавеющая сталь
Верхняя панель	черное стекло
Створки	8 мм закаленное стекло

Условия установки
Внутри помещения
Механизм привода
MDD мотор
MCBF 20 000 000
Потребляемая мощность в режиме ожидания
83,4 W
Аварийный режим
Створки открываются автоматически
Дополнительное оборудование
Бесконтактный RFID считыватель карт (встроенный)
Индикация прохода / Подсветка прохода
WAV плеер
Подсветка створки
USB конвертер / конвертер локальных сетей
RF remote control–пульт управления турникетом
Сенсорный пульт управления EasyTouch / TouchPanel кнопочная панель управления / T-MON программное обеспечение для программирования режимов работы турникета
SuperCup блок аварийной разблокировки
Альтернативные варианты отделки поверхности
Дополнительные варианты отделки верхней части турникета
Возможность сбора пропусков посетителей /Панель управления лифта / Считыватель бар-кодов
Мобильная паллета

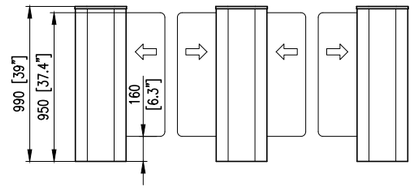

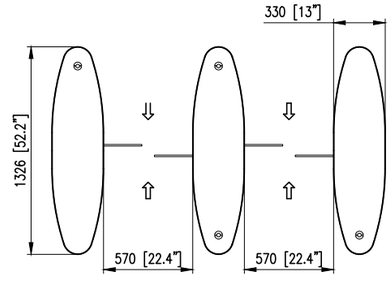

EasyGate LX 1800

EasyGate LH 940

EasyGate LX / LH

Тип турникета

Раздвижное открытие
940 / 1200 / 1800 (высота створки в мм)
2 створки
LX модель - закруглённая форма
LH модель – квадратная форма

Безопасность и обеспечение безопасности

- 40 пар инфракрасных сенсоров
- Уровни безопасности
- Автоматический контроль прохода в двух направлениях / датчик прохода через турникет

Размеры

Высота корпуса	990 мм
Длина корпуса	1 700 мм
Ширина турникета	320 мм
DDA корпус	500 мм
Высота ограждения	940 мм
	1 200 - 1 800 мм
Ширина прохода стандарт*	570 мм
Ширина прохода макс.*	920 мм

EasyGate LX 1200 мм

EasyGate LH 940 мм

Материалы и цвета

Корпус	матовая нержавеющая сталь
Верхняя панель	матовая нержавеющая сталь с черным стеклом
Створки	8 мм закаленное стекло

Условия установки

Внутри помещения / На улице при условии защиты от осадков

Механизм привода

Fail-Safe

Аварийный режим

Открывается автоматически по направлению к выходу

Дополнительное оборудование

Бесконтактный RFID считыватель карт (встроенный)
Индикация прохода, подсветка прохода
WAV плеер
Уличный пакет
Подсветка створки (только для модели высотой 940 мм)
USB конвертер / Конвертер локальных сетей
RF remote control – пульт управления турникетом
Сенсорный пульт управления EasyTouch / TouchPanel кнопочная панель управления / T-MON программное обеспечение для программирования режимов работы турникета
SuperCup блок аварийной разблокировки
Альтернативные варианты отделки поверхности
Дополнительные варианты отделки верхней части турникета
Возможность сбора пропусков посетителей /Панель управления лифта /Считыватель бар-кодов
Мобильная паллета

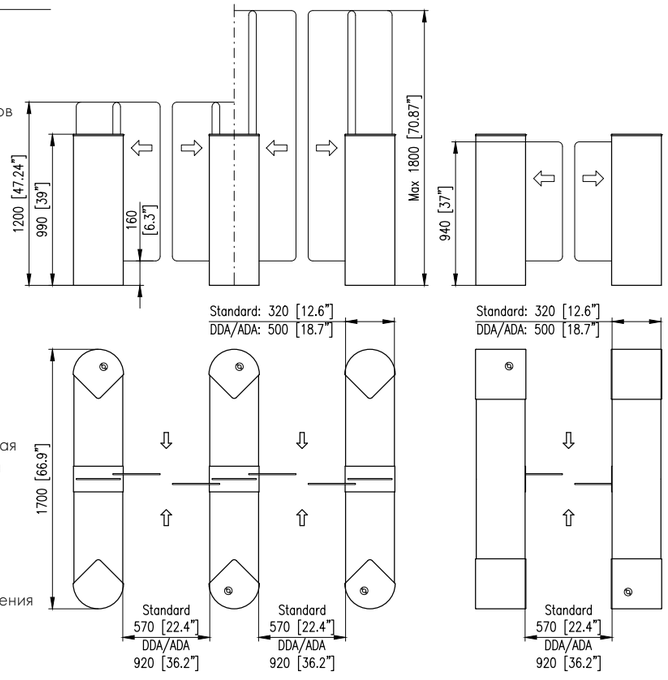

EasyGate FL

EasyGate FL

EasyGate FL / FH

Тип турникета

Раздвижное открытие

2 створки

FL модель - закруглённая форма

FH модель – квадратная форма

Безопасность и обеспечение безопасности

- 40 пар инфракрасных сенсоров
- Уровни безопасности
- Автоматический контроль прохода в двух направлениях / Датчик прохода через турникет

Размеры

Высота корпуса	990 мм
Длина корпуса	1 700 мм
Ширина турникета	320 мм
DDA корпус	500 мм
Высота ограждения	940 мм
Ширина прохода стандарт	570 мм
Ширина прохода макс.	920 мм

EasyGate FL / 940 мм

EasyGate FH / 940 мм

Материалы и цвета

Корпус	матовая нержавеющая сталь
Верхняя панель	матовая нержавеющая сталь с черным стеклом
Створки	10 мм закаленное стекло

Условия установки

Внутри помещения / На улице при условии защиты от осадков

Механизм привода

Fail-Safe

Аварийный режим

Открывается автоматически по направлению к выходу

Дополнительное оборудование

Бесконтактный RFID считыватель карт (встроенный)

Индикация прохода / Подсветка прохода

WAV плеер

Уличный пакет

Подсветка створки

USB конвертер / конвертер локальных сетей

RF remote control – пульт управления турникетом

Сенсорный пульт управления EasyTouch / TouchPanel кнопочная панель управления / T-MON программное обеспечение для программирования режимов работы турникета

SuperCup блок аварийной разблокировки

Альтернативные варианты отделки поверхности

Дополнительные варианты отделки верхней части турникета

Возможность сбора пропусков посетителей /Панель управления лифта / Считыватель бар-кодов

Мобильная паллета

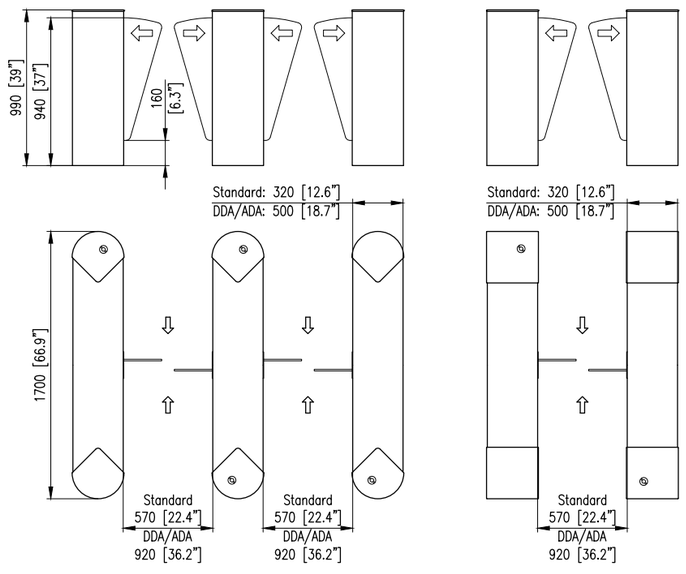

EasyGate SPT-G Outdoor / SPT-R Outdoor

Тип турникета

Распашное открытие
IP 53 – турникет создан специально для суровых уличных условий
Доступ для велосипеда – опция*
1 створка / 2 створки
G модель – закругленная форма
R модель - квадратная форма

Безопасность и обеспечение безопасности

- 36 пар инфракрасных сенсоров
- Уровни безопасности
- Автоматический контроль прохода в двух направлениях / датчик прохода через турникет

Размеры

Высота корпуса	975 мм
Длина корпуса	1 500 мм
Ширина турникета	210 мм
Высота ограждения стандарт	1 200 мм
Высота ограждения макс.	1 800 мм
Ширина прохода стандарт**	650 мм
Ширина прохода макс.**	1 000 мм

EasyGate SPT-G Outdoor / 1400 мм

EasyGate SPT-R Outdoor / 1800 мм

*Для различных габаритов модуля ** Для турникета с двумя створками

Материалы и цвета

Корпус	матовая нержавеющая сталь
Верхняя панель	черное стекло
Створки	10 мм закаленное стекло
Боковые панели	6 мм ламинированное стекло

Условия установки

IP 53/ от -25 ⁰ до +40 ⁰

Механизм привода

MDD мотор с внешними зубчатыми тормозами
MCBF 20 000 000

Потребляемая мощность в режиме ожидания

6,1 W

Аварийный режим

Открывается автоматически по направлению к выходу
Режим паники с регулировкой усилия на створки*

Дополнительное оборудование

Бесконтактный RFID считыватель карт (встроенный)
Индикация прохода, подсветка прохода
WAV плеер
Режим паники с регулировкой усилия на створки
USB конвертер / конвертер локальных сетей
RF remote control – пульт управления турникетом
Сенсорный пульт управления EasyTouch / TouchPanel кнопочная панель управления / T-MON программное обеспечение для программирования режимов работы турникета
SuperCup блок аварийной разблокировки
Альтернативные варианты отделки поверхности
Дополнительные варианты отделки верхней части турникета
Считыватель бар-кодов и QRкодов
Возможность выбора отделки боковых панелей
Мобильная паллета

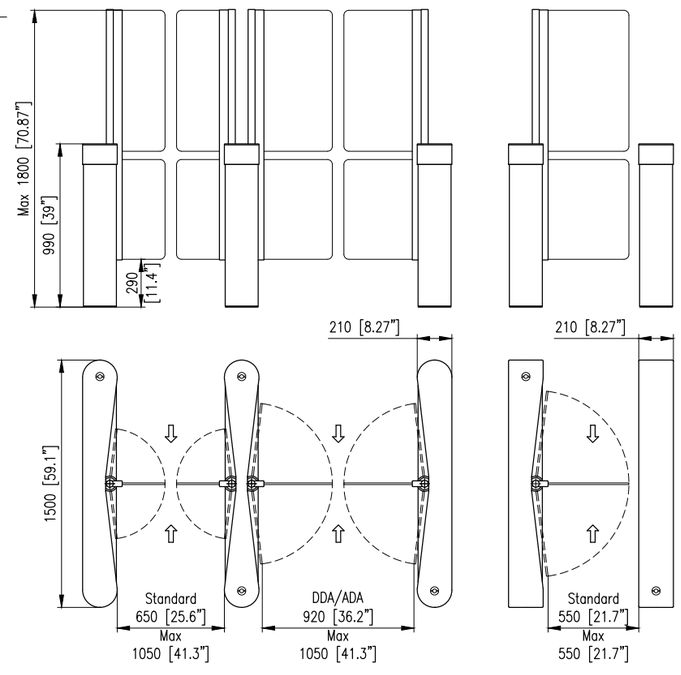

EasyGate WN

Тип турникета

Распашное открытие

1 створка / 2 створки

Квадратная форма

Безопасность и обеспечение безопасности

- 8 пар инфракрасных сенсоров
- Уровни безопасности
- Автоматический контроль прохода в двух направлениях / Датчик прохода через турникет

Размеры

Высота корпуса	1 070 мм
Длина корпуса	2 000 мм
Ширина турникета	210 мм
Высота ограждения	900 мм
Ширина прохода стандарт*	650 мм
Ширина прохода макс.*	1 200 мм

EasyGate WN / 900 мм

EasyGate WN / 900 мм

* Для турникета с двумя створками

Материалы и цвета

Корпус	матовая нержавеющая сталь
Верхняя панель	матовая нержавеющая сталь
Створки	матовая нержавеющая сталь

Условия установки

В помещении / На улице / Для суровых уличных условий (до -40 °)*

Механизм привода

Fail-Safe

MCBF 5 000 000

Потребляемая мощность в режиме ожидания

22,6 W

Аварийный режим

Открывается автоматически по направлению к выходу

Дополнительное оборудование

Бесконтактный RFID считыватель карт (встроенный)

Индикация прохода / Подсветка прохода

Уличный пакет / Опция установки в суровых климатических условиях

USB конвертер / конвертер локальных сетей

RF remote control – пульт управления турникетом

Сенсорный пульт управления EasyTouch / TouchPanel кнопочная панель управления / T-MON программное обеспечение для программирования режимов работы турникета

Альтернативные варианты отделки поверхности

Индукционная петля

Мобильная паллета

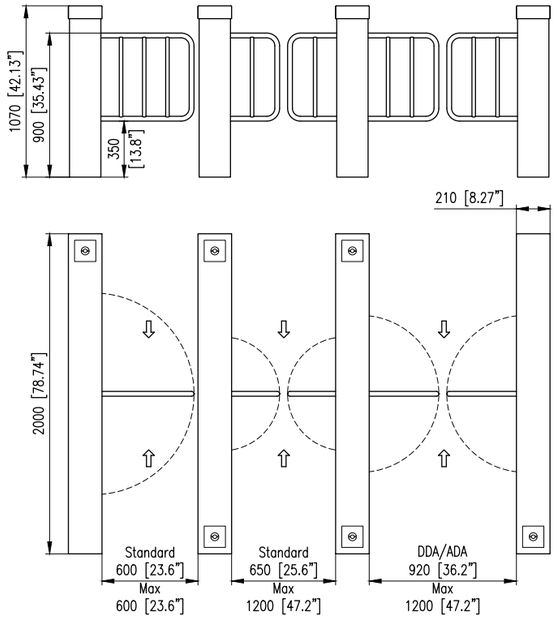

* дополнительная опция

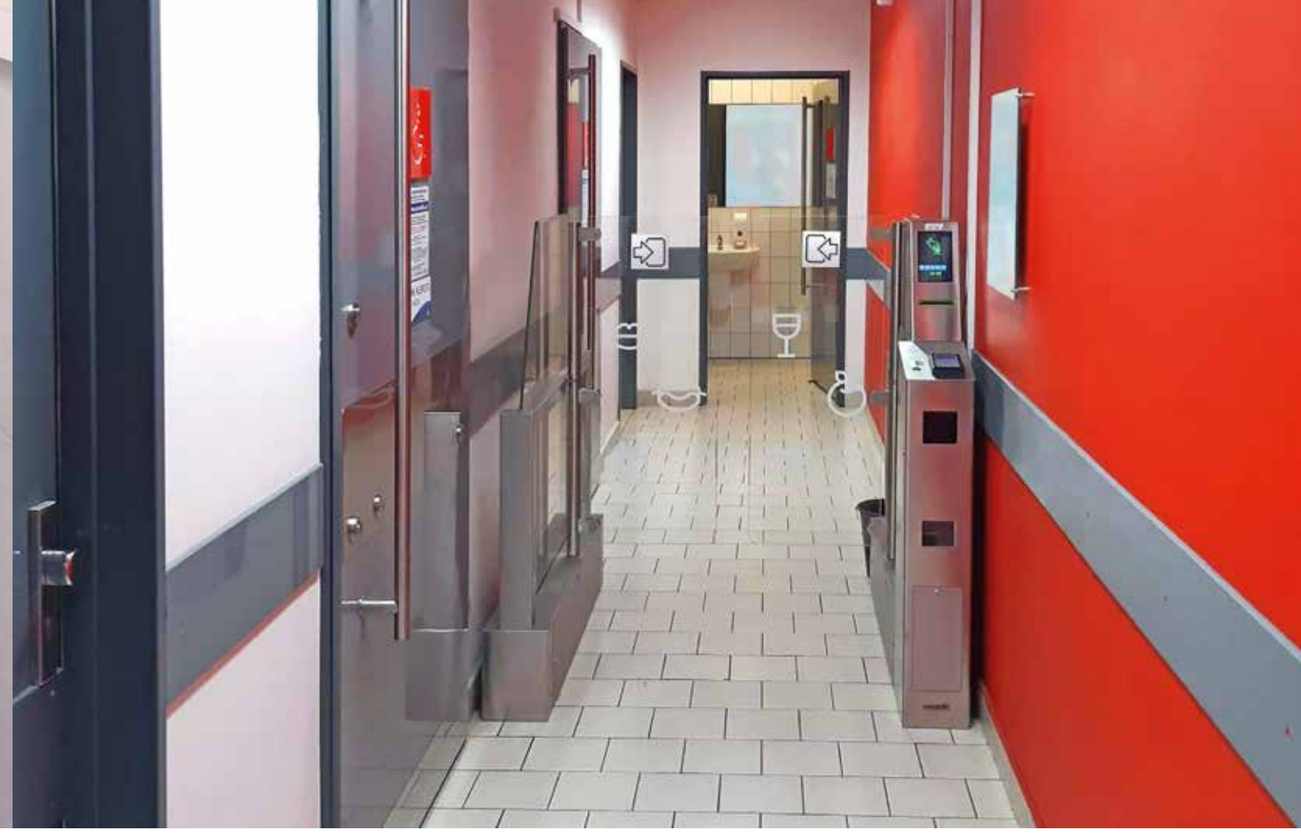

EasyGate SPA (турникет с возможностью оплаты на входе и валидатором для монет)

Тип турникета

Распашное открытие
2 створки
Квадратная форма

Безопасность и обеспечение безопасности

- 30 пар инфракрасных сенсоров
- Уровни безопасности
- Автоматический контроль прохода в двух направлениях / датчик прохода через турникет

Размеры

Высота корпуса	1 400 мм
Длина корпуса	1 200 мм
Ширина турникета	180 мм
Высота ограждения	1 400 мм
Ширина прохода стандарт	550 мм
Ширина прохода макс.	920 мм

EasyGate SPA ECO / 1400 мм

EasyGate SPA Premium / 1400 мм

Материалы и цвета

Корпус	матовая нержавеющая сталь
Верхняя панель	матовая нержавеющая сталь
Створки	10 мм закаленное стекло
Боковые панели	8 мм закаленное ламинированное стекло

Условия установки

Внутри помещения

Механизм привода

MDD привод с внешними зубчатыми тормозами
MCBF 20 000 000

Потребляемая мощность в режиме ожидания

29,3 W

Аварийный режим

Открывается автоматически по направлению к выходу
Режим паники с регулировкой усилия на створки*

Дополнительное оборудование

Бесконтактный RFID считыватель карт (встроенный)
Встроенная система безналичной оплаты
Подсветка прохода
WAV плеер
Подсветка ограничителя / Декоративная накладка крепления створки
Режим паники с регулировкой усилия на створки
USB конвертер / конвертер локальных сетей
Сенсорный пульт управления EasyTouch / TouchPanel кнопочная панель управления / T-MON программное обеспечение для программирования режимов работы турникета
RF remote control - пульт управления турникетом
SuperCup блок аварийной разблокировки
Кнопка экстренного выхода
Альтернативные варианты отделки поверхности
Термопринтер квитанций оплаты
Мобильная паллета

* дополнительная опция

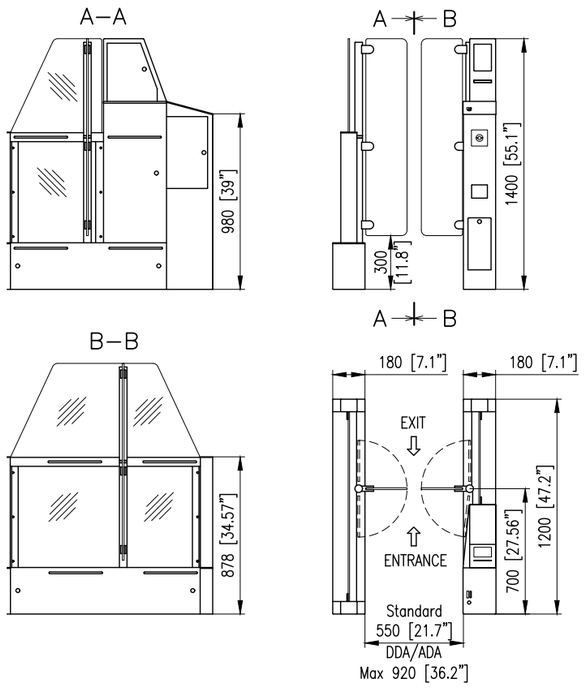

EasyGate SBG (турникет для самостоятельной посадки в аэропорту)

Тип турникета

Распашное открытие
2 створки
Квадратная форма корпуса

Безопасность и обеспечение безопасности

- SITA protocol сертификат
- Встроенный сканер посадочного талона
- 36 пар инфракрасных сенсоров
- Настраиваемые уровни безопасность/комфорт
- Автоматический контроль прохода в двух направлениях (встречный, очередный)

Размеры

Высота корпуса	900 мм
Длина корпуса	1 500 мм
Ширина турникета	210 мм
Высота ограждения	900 мм
Ширина прохода стандарт	650 мм
Ширина прохода макс.	1 050 мм

Специальные возможности*

Ширина прохода –до 1000 мм

Радиальная расстановка

Диагональная расстановка

EasyGate SBG / 990 мм

* опционально

Материалы и цвета

Корпус	матовая нержавеющая сталь
Верхняя панель	матовая нержавеющая сталь
Створки	10 мм закаленное стекло
Боковые панели	8 мм закаленное ламинированное стекло

Условия установки

Внутри помещения

Механизм привода

MDD привод с внешними зубчатыми тормозами
MCBF 20 000 000

Потребляемая мощность в режиме ожидания

30,9 W

Аварийный режим

Открывается автоматически по направлению к выходу

Дополнительное оборудование

Считыватель посадочных талонов
Считыватель паспортов
Биометрия/тепловая инфракрасная камера
Считыватель RFIDкарт
Подсветка прохода / Подсветка верхней панели
WAVплеер
Подсветка ограничителя
USBконвертер / конвертер локальных сетей
Сенсорный пульт управления EasyTouch / Touch Panel кнопочная панель управления / T-MON программное обеспечение для программирования режимов работы турникета
Super Cup блок аварийной разблокировки
Кнопка экстренного выхода
Альтернативные варианты отделки поверхности
Термопринтер посадочных талонов
Мобильная паллета

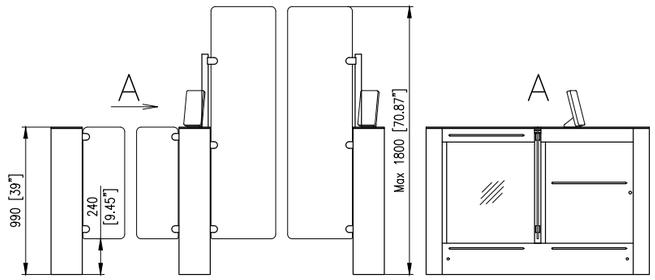

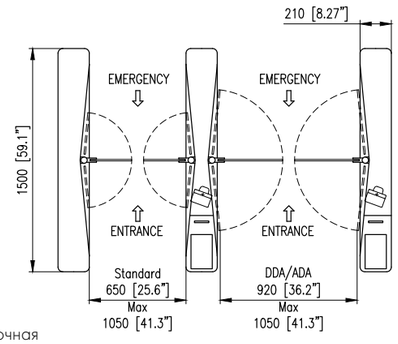

e-Gate (Автоматический контроль регистрации на посадку)

Тип турникета

Распашное открытие

Технология шлюзования (2пары створок)

Интеграция устройств и оборудования Заказчика

Безопасность и обеспечение безопасности

- Контроль прохода с багажом
- 7" LCD дисплей
- 78 пар инфракрасных сенсоров
- Настраиваемые уровни безопасность/комфорт
- Автоматический контроль прохода в двух направлениях (встречный, очередный)

Размеры

Высота корпуса	990 мм
Длина корпуса	2 870 мм
Ширина турникета	240 мм
Высота ограждения стандарт	1 200 мм
Высота ограждения макс.	1 800 мм
Ширина прохода стандарт	1 050 мм
Ширина прохода макс.	1 950 мм

E-gate / 1600 мм

Материалы и цвета

Корпус	матовая нержавеющая сталь
Верхняя панель	черное стекло
Створки	10 мм закаленное стекло
Боковые панели	6 мм закаленное стекло

Условия установки

Внутри помещения

Механизм привода

MDD привод с внешними зубчатыми тормозами

MCBF 20 000 000

Аварийный режим

Открывается автоматически по сигналу от пожарной станции

Дополнительное оборудование

Считыватель ID карт

Считыватель паспортов

Биометрия/тепловая инфракрасная камера

BarCodeсканер

Подсветка прохода / Указатель направления прохода

WAV плеер

Считыватель RFID карт

Стойка под камеру наблюдения

Сенсорный пульт управления EasyTouch / Touch Panel кнопочная панель управления / T-MON программное обеспечение для программирования режимов работы турникета

Super Cup блок аварийной разблокировки

Альтернативные варианты отделки поверхности

Термопринтер посадочных талонов

Мобильная паллета

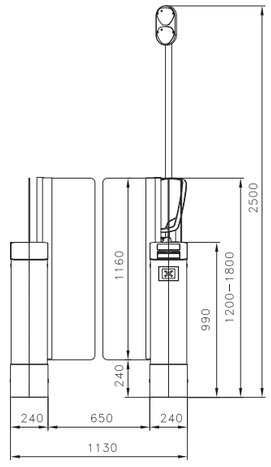

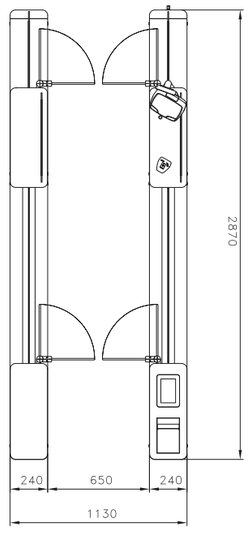

EasyGate SPT-G Bike

EasyGate SPT-G Bike

EasyGate SPT-G Bike / SPT-R Bike

Тип турникета

Распашное открытие

1 створка / 2 створки

Закруглённая/прямоугольная форма корпуса

Безопасность и обеспечение безопасности

- 36 пар инфракрасных сенсоров - SPT-G / SPT-R
- Индукционная петля
- Настраиваемые уровни безопасность/комфорт
- Автоматический контроль прохода в двух направлениях (встречный, очередный)

Размеры

Высота корпуса	975 мм
Длина корпуса	2 000 мм
Ширина турникета	180 мм
Высота ограждения стандарт	1 200 мм
Высота ограждения макс.	1 800 мм
Ширина прохода стандарт	900 мм
Ширина прохода макс.	920 мм

Специальные возможности*

Z-образная форма створок

Створки повышенной прочности

Оптимально для терминалов с повышенной проходимостью

EasyGate SPT-G Bike / 1 800 мм

EasyGate SPT-R Bike/ 1 200 мм

* опционально

Материалы и цвета

Корпус	матовая нержавеющая сталь
Верхняя панель	черное стекло
Створки	Z-образная форма створок 10 мм закаленное стекло
Боковые панели	6 мм закаленное стекло

Условия установки

Внутри помещения

Механизм привода

MDD привод с внешними зубчатыми тормозами

MCBF 20 000 000

Аварийный режим

Открывается автоматически по направлению к выходу

Дополнительное оборудование

Бесконтактный RFID считыватель карт (встроенный)

Индикация прохода, подсветка прохода

WAV плеер

Декоративная накладка крепления створки

Датчик давления на верхнюю панель/Режим ручной антипаники

Сенсорный пульт управления EasyTouch / Touch Panel кнопочная панель управления / T-MON программное обеспечение для программирования режимов работы турникета

Super Cup блок аварийной разблокировки

Альтернативные варианты отделки поверхности

Встроенный картоприёмник/BAR-codeсканер/Лифт контроллер

Индукционная петля для заливки в бетон

Мобильная паллета

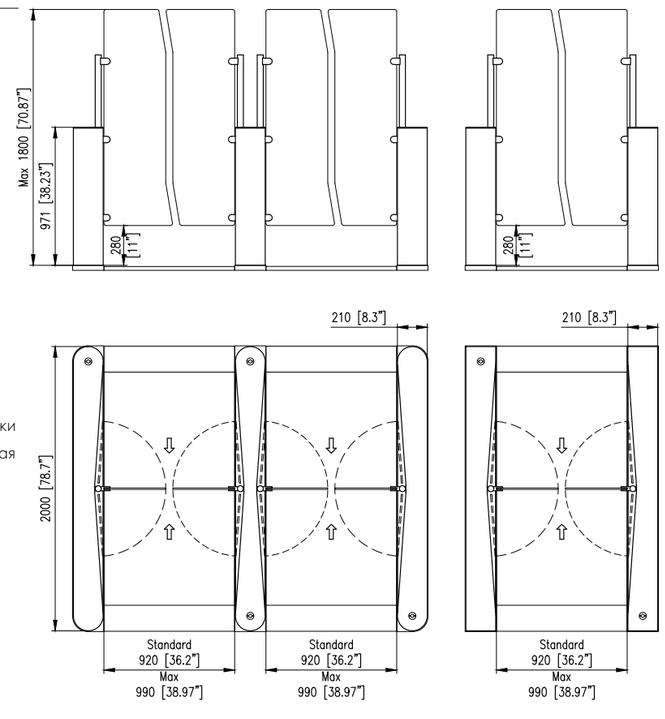

EasyGate SPT-G Bike

EasyGate SPT-G / SPT-R Bike Outdoor

Тип турникета

Распашное открытие

1 створка / 2 створки

Закруглённая/прямоугольная форма корпуса

Безопасность и обеспечение безопасности

- 36 пар инфракрасных сенсоров - SPT-G / SPT-R
- Индукционная петля
- Настраиваемые уровни безопасность/комфорт
- Автоматический контроль прохода в двух направлениях (встречный, очередный)

Размеры

Высота корпуса	975 мм
Длина корпуса	2 000 мм
Ширина турникета	210 мм
Высота ограждения стандарт	1 200 мм
Высота ограждения макс.	1 800 мм
Ширина прохода стандарт	900 мм
Ширина прохода макс.	920 мм

Специальные возможности*

Z-образная форма створок

Створки повышенной прочности

Оптимально для терминалов с повышенной проходимостью

EasyGate SPT-R Bike Outdoor / 1800 мм

EasyGate SPT-G Bike Outdoor / 1800 мм

Материалы и цвета

Корпус	матовая нержавеющая сталь
Верхняя панель	черное стекло
Створки	Z-образная форма створок 10 мм закаленное стекло
Боковые панели	6 мм закаленное стекло

Условия установки

На улице IP 53

Механизм привода

MDD привод с внешними зубчатыми тормозами

MCBF 20 000 000

Аварийный режим

Открывается автоматически по направлению к выходу

Дополнительное оборудование

Бесконтактный RFID считыватель карт (встроенный)

Индикация прохода, подсветка прохода

WAV плеер

Декоративная накладка крепления створки

Датчик давления на верхнюю панель/Режим ручной антипаники

Сенсорный пульт управления EasyTouch / Touch Panel кнопочная панель управления / T-MON программное обеспечение для программирования режимов работы турникета

Super Cup блок аварийной разблокировки

Альтернативные варианты отделки поверхности

Индукционная петля для заливки в бетон

Мобильная паллета

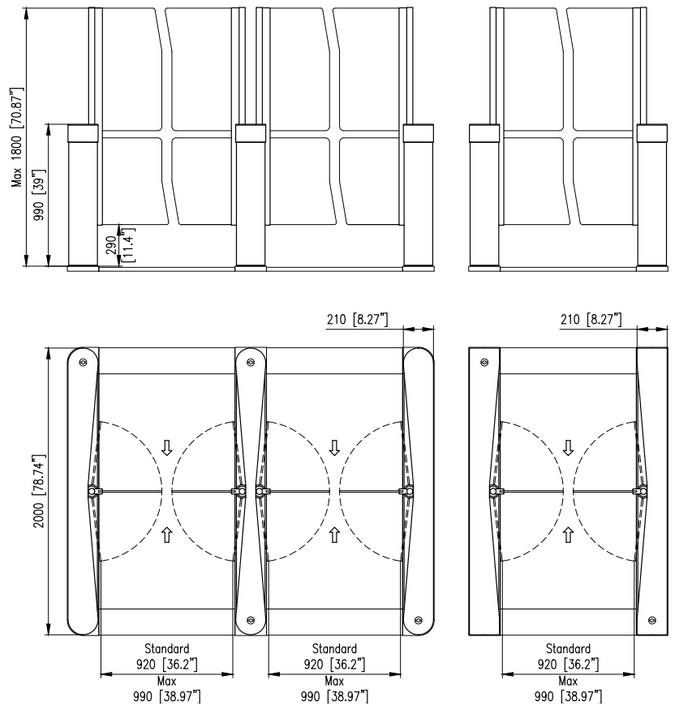

* опционально

Interlock Gate (Двойная калитка с высоким уровнем безопасности)

Тип турникета

Распашное открытие

4 створки

G модель – закругленная форма

R модель – квадратная форма

Безопасность и обеспечение безопасности

- 75 пар инфракрасных сенсоров
- Уровни безопасности
- Автоматический контроль прохода в двух направлениях / датчик прохода через турникет

Размеры

Высота корпуса	975 мм
Длина корпуса	2 900 мм
Ширина турникета	180 мм
Высота ограждения стандарт	1 200 мм
Высота ограждения макс.	1 800 мм
Ширина прохода стандарт	650 мм
Ширина прохода макс.	920 мм

Interlock gate / 1800 мм

Материалы и цвета

Корпус	матовая нержавеющая сталь
Верхняя панель	черное стекло
Ограничители	10 мм закаленное стекло
Боковые панели	6 мм закаленное стекло

Условия установки

Внутри помещения

Механизм привода

MDD привод с внешними зубчатыми тормозами

Аварийный режим

Открывается автоматически по направлению к выходу

Режим паники с регулировкой усилия на створки*

Дополнительное оборудование

Бесконтактный RFID считыватель карт (встроенный)

Подсветка прохода / Индикация прохода / Информационная боковая LED подсветка

WAV плеер

Подсветка створки / Декоративная накладка крепления створки

USB конвертер / конвертер локальных сетей

Сенсорный пульт управления EasyTouch / TouchPanel кнопочная панель управления / T-MON программное обеспечение для программирования режимов работы турникета

SuperCup блок аварийной разблокировки

Альтернативные варианты отделки поверхности

Дополнительные варианты отделки верхней части турникета

Возможность сбора пропусков посетителей, панель управления лифта, считыватель бар-кодов

Возможность выбора отделки боковых панелей

Мобильная паллета

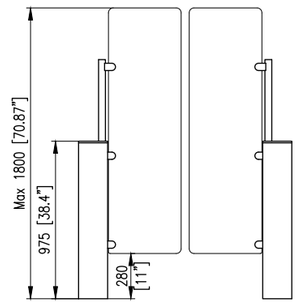

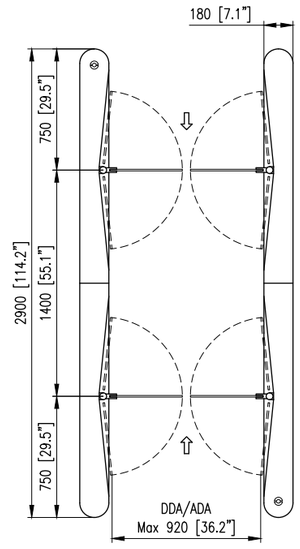

* в качестве опции

Модели турникетов EasyGate
Распашные проходные зоны

	Superb	Elite	EliteS	LC	IM	BV	SPT-G/R & SPTs-G/R	SPD-G/R & SPDs-G/R	SG / SR 1000
Тип турникета									
Форма корпуса – закругленная / квадратная	– / •	• / –	• / –	– / •	– / •	– / •	• / •	• / •	• / •
Доступные модели – 1 створка / 2 створки	• / •	• / •	• / •	• / •	• / •	• / •	• / •	• / •	• / •
РАЗМЕРЫ									
Высота корпуса в мм	990	990	990	990	995	990	990	990	990
Длина корпуса в мм	1 580	1 400	1 070	1 400	1 500	1 500	1 500 & 1 200	1 500 & 1 200	1 000
Ширина корпуса в мм	99	120	120	150	210	200	180	180	120
Высота барьерного стекла в мм	до 1 800	до 1 800	до 1 800	до 1 800	до 1 800	800	до 1 800	850	835
Толщина барьерного стекла в мм	10	10	10	10	10	10	10	10	10
Возможность расширения прохода	•	•	•	•	•	•	•	•	•
Материалы									
Нержавеющая сталь AISI 304 / Альтернативный материал	• / –	• / –	• / –	• / –	– / •	– / •	• / –	• / –	• / –
Верхняя панель из нержавеющей стали AISI 304 / Верхняя панель из стекла	– / • /–	– / • /–	– / • /–	– / • / –	– / – / •	– / – / •	– / • / –	– / • / –	– / • / –
Обеспечение безопасности									
Аварийный выход	•	•	•	•	•	•	•	•	•
Автоматический контроль прохода в двух направлениях / датчик прохода через турникет	• / •	• / •	• / •	• / •	• / •	• / •	• / •	• / •	• / •
Количество сенсоров (Трансмиттер / ресивер)	24	30	20	36	36	36	36 & 24	36 & 24	24
Режим паники с регулировкой усилия на створки* / Датчик давления на верхнюю панель*	– / –	– / –	– / –	– / –	• / –	– / –	• / • [3]	• / • [3]	– / –
Индукционная петля (для индикации нахождения в проходе велосипедов и скутеров)	–	–	–	–	–	–	–	–	–
Fail-Safe мотор[1] /MDD мотор	• / –	• / –	• / –	• / –	– / •	• / –	– / •	– / •	• / –
Режим безопасности (5 настроек)	•	•	•	•	•	•	•	•	•
Скорость открытия ограждения (в секундах)	0.7	0.7	0.7	0.7	0.5	0.7	0.5	0.5	0.7
Системы связи									
Релейные входы / выходы	• / •	• / •	• / •	• / •	• / •	• / •	• / •	• / •	• / •
RS485 / USB* / локальная сеть*	• / • / •	• / • / •	• / • / •	• / • / •	• / • / •	• / • / •	• / • / •	• / • / •	• / • / •
Условия установки									
В помещении / На улице при условии защиты от осадков/ На улице	• / – / –	• / – / –	• / – / –	• / – / –	• / – / –	• / – / –	• / – / –	• / – / –	• / – / –
На улице в суровых климатических условиях	–	–	–	–	–	–	–	–	–
Дополнительные функции									
Бесконтактный RFID считыватель карт (встроенный)	•	•	•	•	•	•	•	•	•
Подсветка прохода / Индикация прохода / Информационная боковая LED подсветка	• / • / •	• / • / •	• / • / •	• / • / –	• / • / –	• / • / –	• / • / •	• / • / •	• / • / –
Светодиодная подсветка / Подсветка створки / WAV плеер	• /– / •	– / • / •	– / • / •	– / • / •	– / • / •	– / • / •	– / • / •	– / • / •	– / • / •
Билетный терминал	–	•	•	•	•	•	•	•	•
Встроенный LIFT контроллер / возможность сбора пропусков посетителей / считыватель бар-кодов	• / • / •	– / • / –	– / • / –	• / • / •	• / • / •	• / • / •	• / • / •	• / • / •	– / – / •
Системы дистанционного управления терминалами									
Удаленный контроль (EasyTouch / TouchPanel)	•	•	•	•	•	•	•	•	•
ПО TMON (удаленный контроль за турникетами) / Планировщик режимов	• / •	• / •	• / •	• / •	• / •	• / •	• / •	• / •	• / •
Дополнительный блок питания									
13.8V DC / 230V AC или110V AC	• / •	• / •	• / •	• / •	– / •	• / •	– / •	– / •	• / •
SuperCup блок аварийной разблокировки	•	•	•	•	•	•	•	•	•
Дополнительные варианты отделки									
Изготовленная на заказ отделка турникета / Боковых панелей	–	•	•	–	•	•	•	•	•
Изготовленная на заказ верхняя панель турникета / Облицовочный материал	– / –	• / –	• / –	– / –	• / •	• / •	• / • [5]	• / • [5]	• / • [5]
Дополнительные монтажные приспособления									
Мобильная паллета / Крепежная консоль	• / •	• / •	• / •	• / •	• / •	• / •	• / •	• / •	• / •

[1] разблокированные створки при отсутствии электропитания
" • " доступно " – " не доступно
[2] поворотный механизм створки из нержавеющей стали
* дополнительное оборудование
[3] Только с верхней панелью из нержавеющей стали
[6] Для различных размеров корпуса
[4] Только для стекла высотой 940 мм
[5] Только для квадратной формы корпуса турникета

Раздвижные проходные зоны & Индивидуальные решения

	LG	BG	LX / LH	FL / FH	SPT Outdoor	WN	SPA	SBG	e-Gate	SPT-G Bike /SPT-R Bike	SPT-G / SPT-R Bike Outdoor	Interlock Gate
Тип турникета												
Форма корпуса – закругленная / квадратная	• / –	• / –	• / •	• / •	• / •	– / •	– / •	– / •	– / •	• / •	• / •	• / •
Доступные модели – 1 створка/ 2 створки	– / •	– / •	– / •	– / •	• / •	• / •	– / •	– / •	– / •	• / •	• / •	– / •
РАЗМЕРЫ												
Высота корпуса в мм	990	990	990	990	990	1 070	1 400	990	990	975	990	975
Длина корпуса в мм	1 550	1 326	1 700	1 700	1 500	2 000	1 200	1 500	2 870	1 500	1 500	2 900
Ширина корпуса в мм	330	330	320	320	210	210	180	210	240	180	210	180
Высота барьерного стекла в мм	до 1 800	950	до1 800	940	до 1 800	900	1 400	990	до 1 800	до 1 800	до 1 800	до 1 800
Толщина барьерного стекла в мм	8	8	8	10	10	[2]	10	10	10	10	10	10
Возможность расширения прохода	•	–	•	•	•	•	•	•	•	•	•	•
Материалы												
Нержавеющая сталь AISI 304 / Альтернативный материал	• / –	• / –	• / –	• / –	• / –	• / –	• / –	• / –	• / –	• / –	• / –	• / –
Верхняя панель из нержавеющей стали AISI 304 / Верхняя панель из стекла	• / –	– / •	• / –	• / –	– / •	• / –	• / –	• / –	• / –	– / •	– / •	– / •
Обеспечение безопасности												
Аварийный выход	•	•	•	•	•	•	•	•	•	•	•	•
Автоматический контроль прохода в двух направлениях / датчик прохода через турникет	• / •	• / •	• / •	• / •	• / •	• / •	• / •	• / •	• / •	• / •	• / •	• / •
Количество сенсоров (Трансмиттер / ресивер)	42	42	40	40	36	8	30	36	78	36	36	75
Режим паники с регулировкой усилия на створки* / Датчик давления на верхнюю панель*	– / •	– / –	– / –	– / –	• / –	– / –	• / –	• / –	• / –	• / • [3]	• / –	• / • [3]
Индукционная петля (для индикации нахождения в проходе велосипедов и скутеров)	–	–	–	–	• [6]	•	–	–	–	•	• [6]	–
Fail-Safe мотор[1] /MDD мотор	– / •	– / •	• / –	• / –	– / •	• / –	– / •	– / •	– / •	• / •	• / •	– / •
Режим безопасности (5 настроек)	•	•	•	•	•	•	•	•	•	•	•	•
Скорость открытия ограждения (в секундах)	0.4	0.4	0.5	0.5	0.5	0.7	0.5	0.5	0.5	0.7	0.7	0.5
Системы связи												
Релейные входы / выходы	• / •	• / •	• / •	• / •	• / •	• / •	• / •	• / •	• / •	• / •	• / •	• / •
RS485 / USB* / локальная сеть*	• / • / •	• / • / •	• / • / •	• / • / •	• / • / •	• / • / •	• / • / •	• / – / –	• / – / –	• / • / •	• / • / •	• / – / –
Условия установки												
В помещении / На улице при условии защиты от осадков/ На улице	• / – / –	• / – / –	• / – / –	• / – / –	• / • / •	• / • / •	• / – / –	• / – / –	• / – / –	• / – / –	• / • / •	• / – / –
На улице в суровых климатических условиях	–	–	–	–	–	•	–	–	–	–	–	–
Дополнительные функции												
Бесконтактный RFID считыватель карт (встроенный)	•	•	•	•	•	•	•	•	•	•	•	•
Подсветка прохода / Индикация прохода / Информационная боковая LED подсветка	• / • / –	• / • / –	• / • / –	• / • / –	• / • / –	• / • / –	– / • / –	– / • / –	– / • / –	• / • / •	• / • / –	• / • / •
Подсветка створки / WAV плеер	• [4] / •	• / •	• [4] / •	• / •	– / •	– / –	• / •	• / •	• / •	• / –	– / •	• / •
Билетный терминал	•	•	•	•	–	•	–	–	–	•	•	•
Встроенный LIFT контроллер / возможность сбора пропусков посетителей / считыватель бар-кодов	• / • / •	• / • / •	• / • / •	• / • / •	– / – / –	– / – / •	– / – / –	– / – / •	– / – / •	• / • / •	• / – / •	• / • / •
Системы дистанционного управления терминалами												
Удаленный контроль (EasyTouch / TouchPanel)	•	•	•	•	•	•	•	•	•	•	•	•
ПО TMON (удаленный контроль за турникетами) / Планировщик режимов	• / •	• / •	• / •	• / •	• / •	• / •	• / •	• / •	• / •	• / •	• / •	• / •
Дополнительный блок питания												
13.8V DC / 230V AC или 110V AC	– / •	– / •	• / •	• / •	– / •	• / •	– / •	– / •	– / •	– / •	– / •	– / •
SuperCup блок аварийной разблокировки	•	•	•	•	–	•	•	•	•	•	•	•
Дополнительные варианты отделки												
Изготовленная на заказ отделка турникета / Боковых панелей	•	•	•	•	•	•	•	•	•	•	•	•
Изготовленная на заказ верхняя панель турникета / Облицовочный материал	• / –	• / –	• / • [5]	• / • [5]	– / –	– / –	– / –	– / –	– / –	• / • [5]	– / –	• / • [5]
Дополнительные монтажные приспособления												
Мобильная паллета / Крепежная консоль	• / –	• / –	• / –	• / –	• / •	• / •	• / •	• / •	• / •	• / •	• / •	• / •

[1] разблокированные створки при отсутствии электропитания
" • " доступно
" – " не доступно
[2] поворотный механизм створки из нержавеющей стали
* дополнительное оборудование
[3] Только с верхней панелью из нержавеющей стали
[4] Только для стекла высотой 940 мм
[5] Только для квадратной формы корпуса турникета
[6] Для различных размеров корпуса

Дополнительное оборудование

EASY::TOUCH – сенсорная панель дистанционного управления турникетом с интуитивно понятным графическим пользовательским интерфейсом

TOUCH::PANEL – кнопочный пульт дистанционного управления турникетами и калитками

TMON SOFTWARE – программа для удобного удаленного управления турникетами и калитками

CARD/BADGE COLLECTOR – картосборник, отдельно стоящий или встроенный в корпус

EASYSCAN – RFID считыватель, считыватель штрих-кодов и QR-кодов в одном устройстве, встроенном в корпус турникета EasyGate

TICKETING TERMINAL – внешний билетный терминал

RF REMOTE CONTROL – пульт управления турникетом

ACCESS LIGHT – световая индикация прохода посетителей

LANE LIGHT – подсветкадля направления прохода посетителей

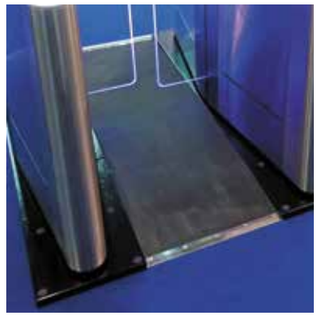

RAMP LT – мобильная паллета для установки в помещениях, где сверление невозможно

MOUNTING CONSOLE – монтажная консоль для установки на неготовый пол

GLASS INFILL BARRIER – дополнительное стеклянное ограждение для разграничения зон доступа

EDGE LIGHT – информационная боковая LED подсветка

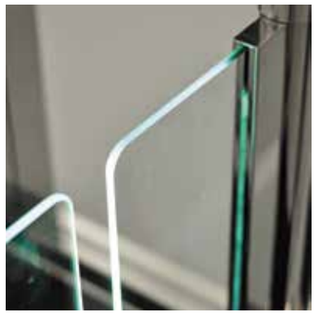

WING LIGHT – световая подсветка по периметру ограждающего стекла

WAV PLAYER – возможность звукового оповещения о работе турникета

ALTERNATIVE SURFACE FINISH – варианты исполнения из шлифованной нержавеющей стали / матовой нержавеющей стали

BARCODE AND QR CODE SCANNER – боковая панель из нержавеющей стали для корпуса турникета EasyGate

ALTERNATIVE TOP LID – дерево, камень, искусственный камень, стекло и т.д.

PRESSURE SENSING TOP – устройство для измерения давления на верхнюю крышку турникета, чтобы обнаружить перелезание

PUSHTHROUGH – позволяет установить на турникет режим жесткой разблокировки только в направлении входа

SENSOR WALL – оптические сенсоры для турникета EasyGate с возможностью установки на стену

LIFT CONTROLLER – встроенный лифт контроллер

PASSAGE LIGHT – цветная светодиодная подсветка верхней панели турникета

SUPERCAP – конденсаторный блок для аварийного открытия турникета при пропадании электропитания

Дизайн проект

Каждый проект имеет свои особенности, поэтому Вам может быть трудно выбрать турникет из стандартной линейки. Мы хотим, чтобы Вы воплотили с жизнь свои уникальные проекты, поэтому предлагаем Вам турникеты, которые могут быть выполнены в соответствии с Вашими пожеланиями.

Мы всегда находимся в поиске идеальных решений для Ваших проектов, вне зависимости от того, нуждаетесь ли Вы в высоком уровне защиты или большом выборе цветовой палитры, отделки или корпуса турникета, либо Вам нужен эксклюзивный вариант отделки или есть необходимость установить дополнительное оборудование на турникет, наша команда профессионалов готова помочь Вам выбрать турникет, чтобы он идеально подходил под Ваши технические требования.

Также мы можем предложить Вам в качестве услуги возможность 3D визуализации проекта, чтобы Вы посмотрели, как турникет будет выглядеть в интерьере.

EasyGate SPT-R вариант турникета с окрашенным в черный цвет корпусом и облицовкой черным искусственным камнем

EasyGate IM с отделкой искусственным камнем

Возможности интеграции

Турникеты EasyGate обладают широкими возможностями интеграции с дополнительным оборудованием от COMINFO, такими как билетный терминал, EasyScan, RFID считыватель, картосборник/бэйджколлектор. Эти устройства совместимы со всеми системами контроля доступа, включая биометрию, сканнер отпечатков пальцев, система распознавания по ладони и т.д. Интеграция предполагает непосредственный контакт между исполнительным устройством и системой контроля доступа, при этом к корпусу не присоединено никаких внешних проводов, нет внешних накладок и других элементов.

EasyGate SPT с интегрированным MorphoWave сканером отпечатка пальцев

Устройство все-в-одном : встроенный RFIDсчитыватель, сканер штрих-кодов, камера с системой распознавания лиц и лифтовая система в турникете EasyGateSPD при сохранении стандартных размеров корпуса.

COMINFO Russia
Российский технический центр
Москва, Грохольский пер., д. 28
Тел.: +7 495 787-5760
Факс: +7 495 728-8211

www.cominfo-russia.com

cominfo
Russia